Kugeldruckschrauben • mit Kopf, Kugel verdrehgesichert

22700.0126

Produktbeschreibung

Kugeldruckschrauben können zum Klemmen, Spannen oder Stützen auch von nicht parallelen Flächen verwendet werden.
Die abgeflachte, bewegliche Kugel ermöglicht eine flächige Kraftübertragung.

Werkstoff

Kugel
- Kugellagerstahl, gehärtet

Schraube
- Vergütungsstahl, 1200 ±100 N/mm^2

Weiterführende Informationen

Hinweise

Gewindeauslauf l_4 beachten!
Kugel gegen Verdrehen gesichert.
Sonderausführung auf Anfrage.

Verweise

Gewindesicherung auf Anfrage, siehe Anhang - Technische Daten -

Weitere Produkte

- Kugeldruckschrauben, mit Kopf, abgeflachte Kugel

Maßzeichnung

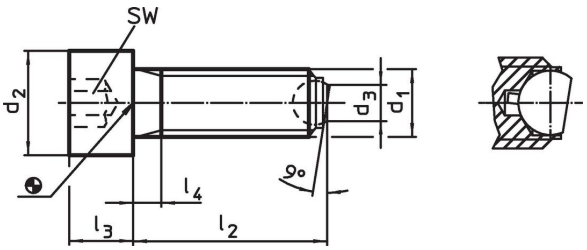

Bestellinformationen

Abmessungen d_1	l_2 ~	d_2	d_3	l_3	l_4	Kugeldurchmesser [mm]	SW [mm]	Belastbarkeit bei statischer Belastung[1] max. [kN]	[g]	Art.-Nr.
abgeflachte Kugel, Auflagefläche plan, Vergütungsstahl										
M12	**80**	18	7,2	12	44	8,5	10	18	80	22700.0126

[1] Belastbarkeitsangaben gelten nicht für Ausführungen aus rostfreiem Stahl.

Anwendungsbeispiel

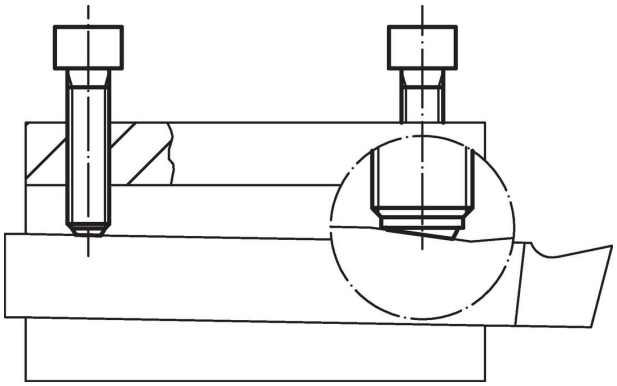

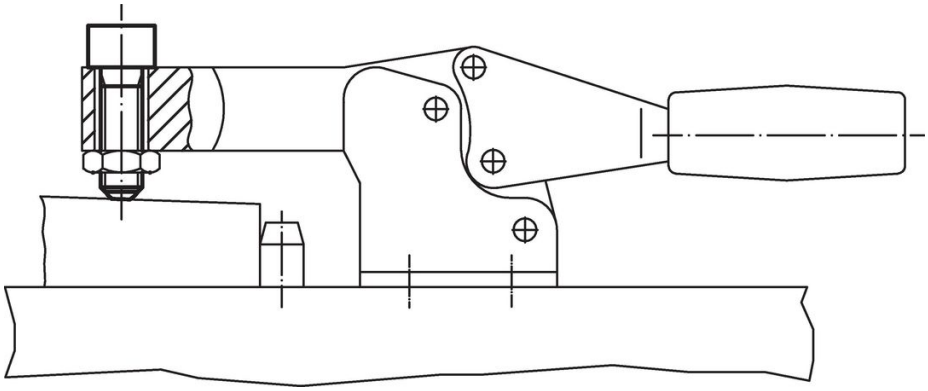

Compliance

RoHS-konform
Konform gemäß Richtlinie 2011/65/EU und Richtlinie 2015/863.

Enthält keine SVHC-Stoffe
Keine SVHC Substanzen mit mehr als 0,1% w/w enthalten – SVHC Liste Stand 23.01.2024.

Enthält keine Proposition 65 Stoffe
Keine Stoffe der Proposition 65 enthalten.
https://www.P65Warnings.ca.gov/

Frei von Konfliktmineralien
Dieses Produkt enthält keine als "Konfliktmineralien" bezeichneten Stoffe wie Tantal, Zinn, Gold oder Wolfram aus der demokratischen Republik Kongo oder angrenzender Länder.