Stellringe

25069.0312

Produktbeschreibung

Die Stellringe können universell eingesetzt werden, z. B. als Festanschlag
Stellring mit starker Klemmkraft.

Werkstoff

Schraube
- Rostfreier Stahl

Stellring
- Rostfreier Stahl 1.4404

Maßzeichnung

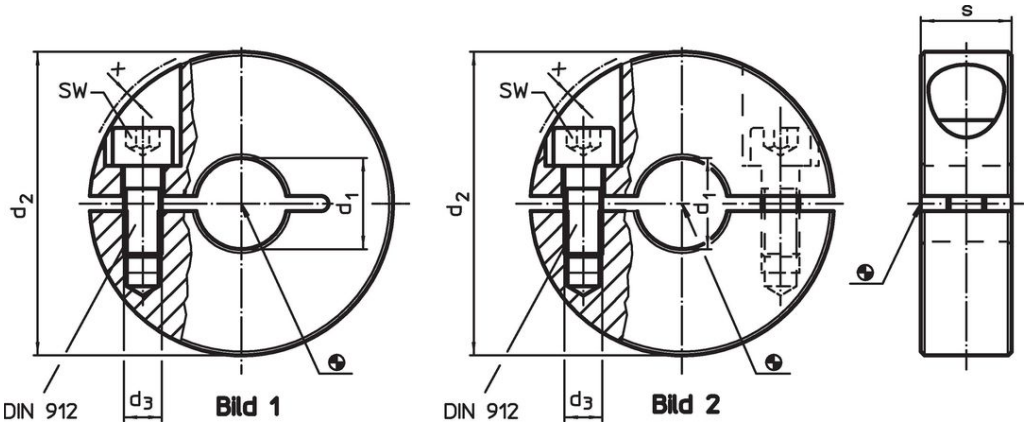

Bestellinformationen

Abmessungen					SW		Art.-Nr.
d_1 H10	d_2	d_3	s	x			
[mm]					[mm]	[g]	
geteilt – Bild 2, Rostfreier Stahl							
12	30	M4	11	0,7	3	39	25069.0312

Anwendungsbeispiel

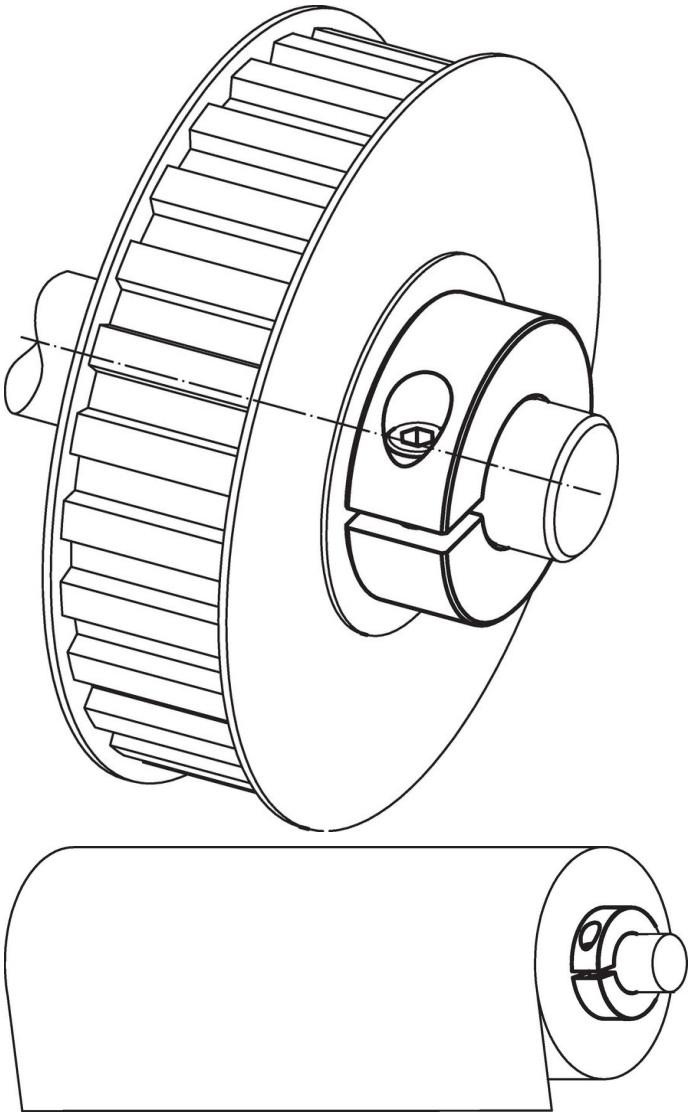

Compliance

RoHS-konform
Konform gemäß Richtlinie 2011/65/EU und Richtlinie 2015/863.

Enthält keine SVHC-Stoffe
Keine SVHC Substanzen mit mehr als 0,1% w/w enthalten – SVHC Liste Stand 23.01.2024.

Enthält keine Proposition 65 Stoffe
Keine Stoffe der Proposition 65 enthalten.
https://www.P65Warnings.ca.gov/

Frei von Konfliktmineralien
Dieses Produkt enthält keine als "Konfliktmineralien" bezeichneten Stoffe wie Tantal, Zinn, Gold oder Wolfram aus der demokratischen Republik Kongo oder angrenzender Länder.