E11651

Verbindungskabel mit Ventilstecker

AVDAA031PLS0005H03

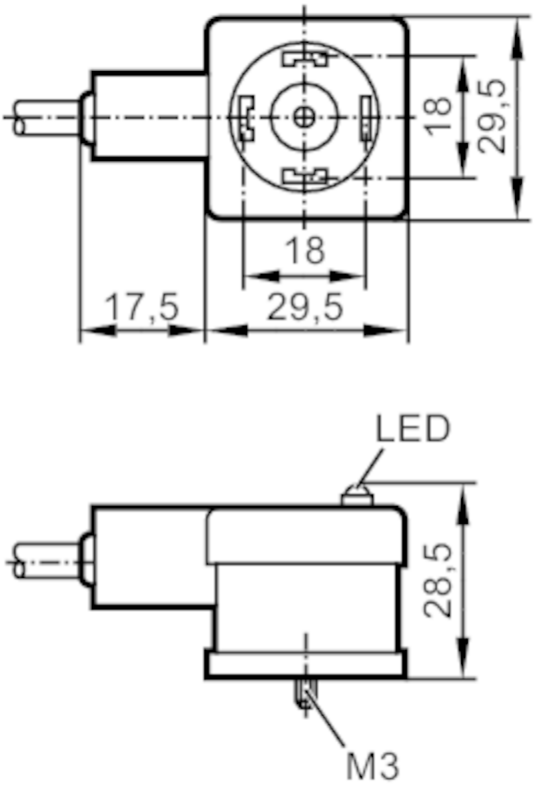

Einsatzbereich		
Besondere Eigenschaft		silikonfrei
Silikonfrei		ja
Elektrische Daten		
Betriebsspannung	[V]	< 24 AC/DC
Überspannungsschutz		ja; (VDR)
Strombelastbarkeit gesamt	[A]	5
Umgebungsbedingungen		
Umgebungstemperatur	[°C]	-20...80
Schutzart		IP 67
Mechanische Daten		
Gewicht	[g]	256,3
Abmessungen	[mm]	28,5 x 29,5 x 47
Werkstoffe		PP; FKM
Werkstoff Griffkörper		PP / FPM
Anzeigen / Bedienelemente		
Anzeige	Schaltzustand	1 x LED, gelb
Bemerkungen		
Verpackungseinheit		1 Stück

E11651

Verbindungskabel mit Ventilstecker

AVDAA031PLS0005H03

Elektrischer Anschluss

Kabel: 5 m, PUR, Ø 6,6 mm; 3 x 0,5 mm² / AWG 20

Elektrischer Anschluss - Buchse

Steckverbindung: 1 x Ventil Bauform A DIN, abgewinkelt; Griffkörper: PP / FPM

Anschluss

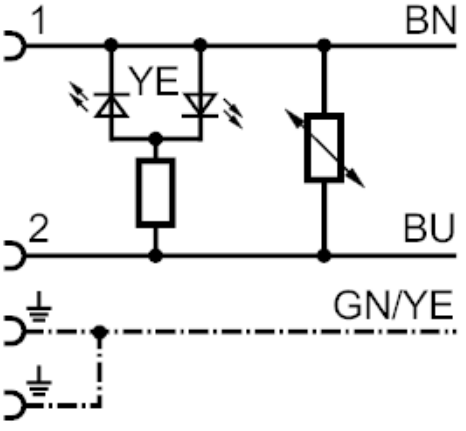

	Adernfarben :
BN =	braun
BU =	blau
GN/YE =	grün / gelb