E33705

Antennenerweiterung des LW2120

ANTENNA EXTENSION /LW2120

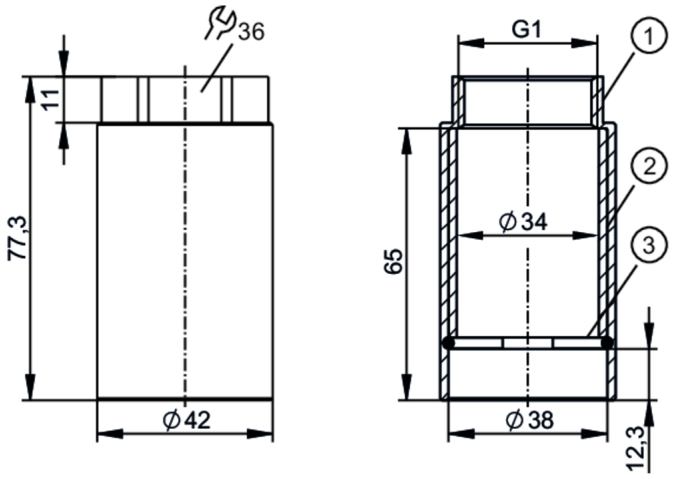

1 Gehäuse
2 Kunststoffeinsatz
3 Haltering

Einsatzbereich		
Ausführung		Antennenerweiterung des LW2120 unter LPR Bedingungen
Mechanische Daten		
Gewicht	[g]	211,1
Abmessungen	[mm]	Ø 42 / L = 77,3
Werkstoffe		Gehäuse: 1.4404 (Edelstahl / 316L); Haltering: 1.4310 (Edelstahl / 301); Kunststoffeinsatz: POM-C ELS
Sensorikanschluss		G 1
Bemerkungen		
Verpackungseinheit		1 Stück