E40278

T-Stück

T-PIECE R3/4-M18x1,5-R3/4

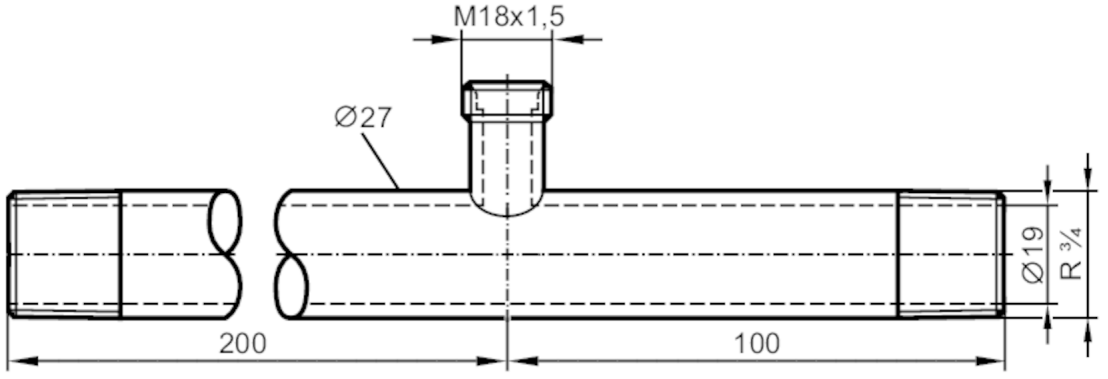

Einsatzbereich		
Ausführung		für Sensoren und Adapter mit Prozessanschluss M18 x 1,5
Durchflussbereich	[l/min]	0...20
Applikation		für den industriellen Einsatz
Medien		Flüssige und gasförmige Medien
Druckfestigkeit	[bar]	30
Zulassungen / Prüfungen		
Druckgeräterichtlinie		Gute Ingenieurpraxis; verwendbar für Medien der Fluidgruppe 2; Medien der Fluidgruppe 1 auf Anfrage
Mechanische Daten		
Gewicht	[g]	756,6
Werkstoffe		1.4571 (Edelstahl / 316Ti)
Sensorikanschluss		M18 x 1,5
Prozessanschluss		Gewindeanschluss R 3/4
Bemerkungen		
Verpackungseinheit		1 Stück