EBC018

Zentralverteiler

ZDO6H050MSS0005H15

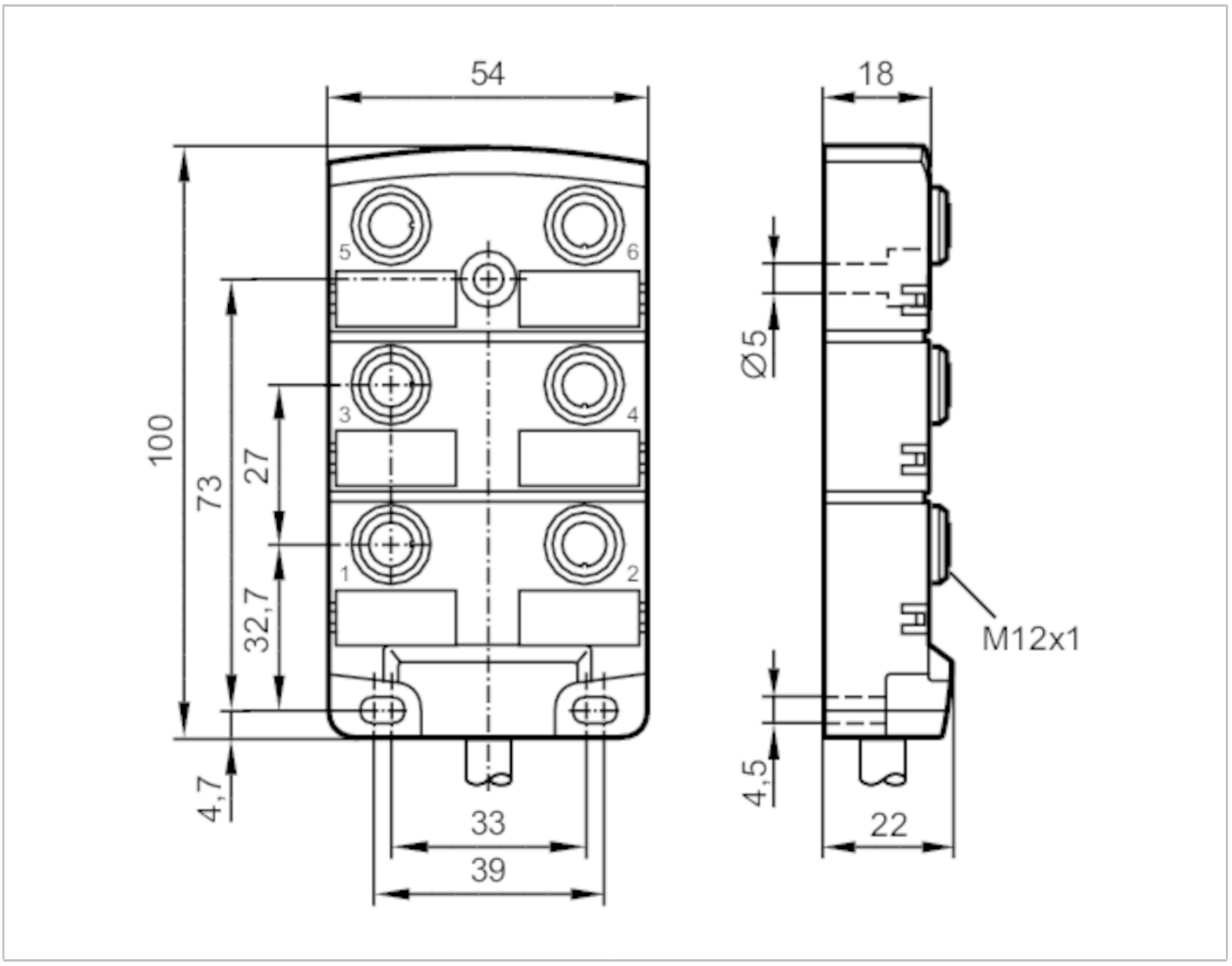

Einsatzbereich		
Besondere Eigenschaft		silikonfrei; halogenfrei; Vergoldete Kontakte; Schleppketteneignung
Silikonfrei		ja
Elektrische Daten		
Betriebsspannung	[V]	< 30 AC/DC; ("supply class 2" gemäß cULus)
Schutzklasse		II
Strombelastbarkeit je Modul / Steckplatz	[A]	4
Strombelastbarkeit gesamt	[A]	12
Umgebungsbedingungen		
Umgebungstemperatur	[°C]	-25...80
Umgebungstemperatur bewegt	[°C]	-5...60
Schutzart		IP 67; IP 68
Zulassungen / Prüfungen		
UL-Zulassung	Enclosure type	Type 1

EBC018

Zentralverteiler

ZDO6H050MSS0005H15

Mechanische Daten			
Gewicht	[g]	756	
Abmessungen	[mm]	22 x 54 x 100	
Werkstoffe		PA	
Werkstoff Griffkörper		PA	
Anzahl Steckplätze Zentralverteiler		6	
Ausführung Steckverbinder		M12	
Schleppketteneignung		ja	
Schleppketteneignung		Biegeradius bei flexiblem Einsatz	min. 10 x Kabeldurchmesser
		Biegezyklen	> 2 Mio.
		Torsionsbeanspruchung	maximal 30 °/m

Zubehör	
Lieferumfang	Verschlusskappen: 2
	Beschriftungsschilder: 6

Bemerkungen	
Verpackungseinheit	1 Stück

Elektrischer Anschluss

Kabel: 5 m, PUR, halogenfrei, schwarz, Ø 8,8 mm; 12 x 0,34 mm² (63 x Ø 0,1 mm) + 3 x 1,0 mm² (127 x Ø 0,1 mm)

Elektrischer Anschluss - Steckplatz

Steckverbindung: 6 x M12; Griffkörper: PA; Kontakte: vergoldet; Anzugsdrehmoment: 0,8...1,5 Nm

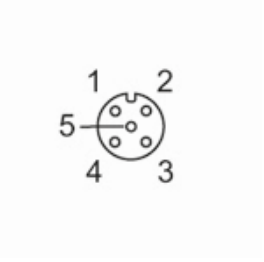

EBC018

Zentralverteiler

ZDO6H050MSS0005H15

Anschluss

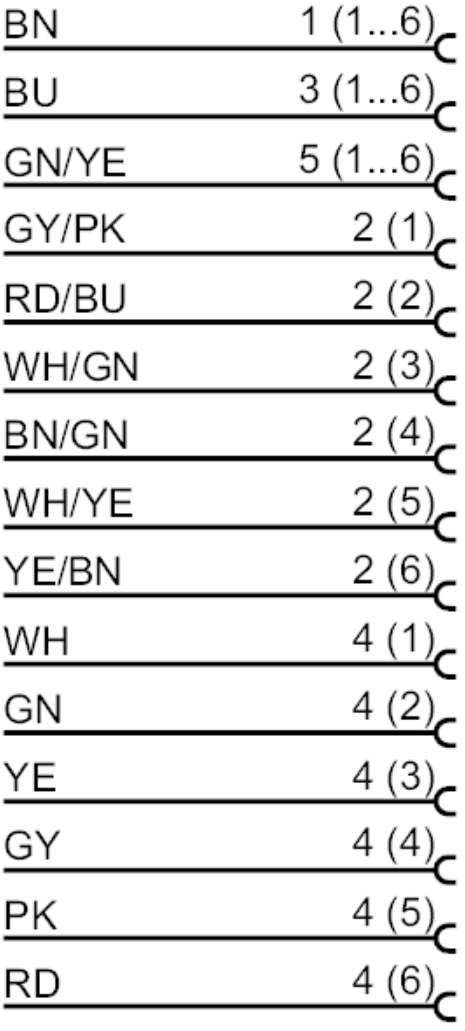

	Adernfarben :
BN =	braun
BU =	blau
GN =	grün
GY =	grau
PK =	rosa
RD =	rot
WH =	weiß
YE =	gelb