IF0300

Induktiver Sensor

IFA2004-ABOW/SL/BS-400B

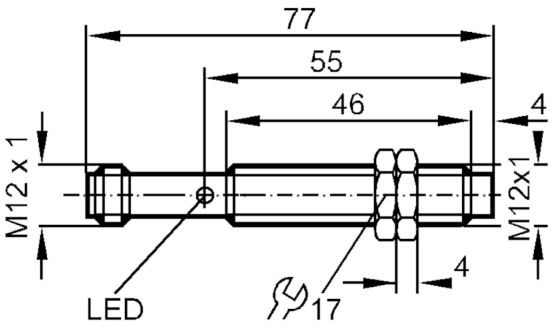

Produktmerkmale		
Ausgangsfunktion		Schließer
Schaltabstand	[mm]	4
Gehäuse		Gewindebauform
Abmessungen	[mm]	M12 x 1 / L = 77
Elektrische Daten		
Frequenz AC	[Hz]	45...65
Betriebsspannung	[V]	20...250 AC
Schutzklasse		I
Verpolungsfest		nein
Ausgänge		
Ausgangsfunktion		Schließer
Max. Spannungsabfall Schaltausgang AC	[V]	8,5
Mindestlaststrom	[mA]	8
Max. Reststrom	[mA]	2
Dauerhafte Strombelastbarkeit des Schaltausgangs AC	[mA]	200; (250 (...50 °C))
Kurzzeitige Strombelastbarkeit des Schaltausgangs	[mA]	900; (20 ms / 0,5 Hz)
Schaltfrequenz AC	[Hz]	25
Kurzschlussfest		nein
Überlastfest		nein
Erfassungsbereich		
Schaltabstand	[mm]	4
Realschaltabstand Sr	[mm]	4 ± 10 %
Arbeitsabstand	[mm]	0...3,24
Genauigkeit / Abweichungen		
Korrekturfaktor		Stahl: 1 / Edelstahl: 0,7 / Messing: 0,4 / Aluminium: 0,3 / Kupfer: 0,2
Hysterese	[% von Sr]	3...15
Schaltpunktdrift	[% von Sr]	-10...10

IF0300

Induktiver Sensor

IFA2004-ABOW/SL/BS-400B

Umgebungsbedingungen			
Umgebungstemperatur	[°C]	-25...80	
Schutzart		IP 67	
Zulassungen / Prüfungen			
EMV		EN 61000-4-2 ESD	4 kV CD / 8 kV AD
		EN 61000-4-3 HF gestrahlt	3 V/m
		EN 61000-4-4 Burst	2 kV
		EN 61000-4-6 HF leitungsgebunden	3 V
		EN 55011	Klasse B
MTTF	[Jahre]	932	
Mechanische Daten			
Gewicht	[g]	33,1	
Gehäuse		Gewindebauform	
Einbauart		nicht bündig einbaubar	
Abmessungen	[mm]	M12 x 1 / L = 77	
Gewindebezeichnung		M12 x 1	
Werkstoffe		Messing weißbronze-beschichtet; aktive Fläche: PBT natur; LED-Fenster: PBT natur; Muttern: Messing weißbronze-beschichtet	
Anzugsdrehmoment	[Nm]	A = 3 mm: 3,5 Nm; B: 7 Nm	
Anzeigen / Bedienelemente			
Anzeige		Schaltzustand	1 x LED, rot
Elektrischer Anschluss			
Erforderliche Absicherung		Miniatur-Sicherung gemäß IEC60127-2 Sheet 1; ≤ 2 A; flink	
Zubehör			
Lieferumfang		Befestigungsmuttern: 2	
Bemerkungen			
Bemerkungen		Empfehlung: Nach einem Kurzschluss das Gerät auf sichere Funktion prüfen.	
Verpackungseinheit		1 Stück	

Elektrischer Anschluss - Stecker

Steckverbindung: 1 x M12

IF0300

Induktiver Sensor

IFA2004-ABOW/SL/BS-400B

Anschluss

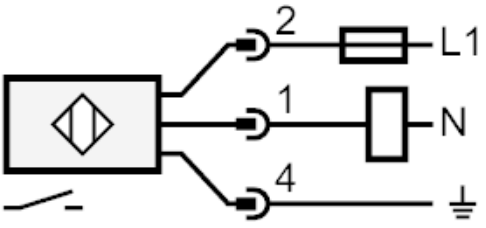

Hinweis Miniatur-Sicherung gemäß IEC60127-2 Sheet 1 ≤ 2 A flink

Diagramme und Kurven
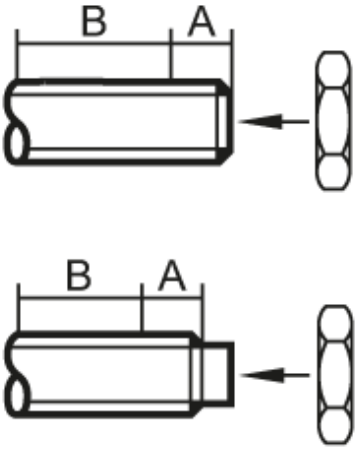
Montage