IFC264

Induktiver Ganzmetallsensor

IFK32,5BAPKG/AM/US-104/K0

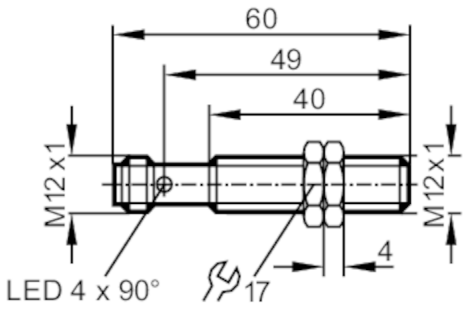

Produktmerkmale		
Elektrische Ausführung		PNP
Ausgangsfunktion		Öffner
Schaltabstand	[mm]	2,5
Gehäuse		Gewindebauform
Abmessungen	[mm]	M12 x 1 / L = 60
Einsatzbereich		
Besondere Eigenschaft		Vergoldete Kontakte; Erhöhter Schaltabstand; Ganzmetallgehäuse; Korrekturfaktor K=0
Applikation		Einsatz in Werkzeugmaschinen, Kühl- und Schmiermitteln
Medien		Erkennt nur Fe-Metalle; unempfindlich gegen Aluminiumspäne
Druckfestigkeit	[bar]	100
Hinweis zur Druckfestigkeit		aktive Fläche
Elektrische Daten		
Betriebsspannung	[V]	10...30 DC
Stromaufnahme	[mA]	< 20
Schutzklasse		III
Verpolungsschutz		ja
Ausgänge		
Elektrische Ausführung		PNP
Ausgangsfunktion		Öffner
Max. Spannungsabfall Schaltausgang DC	[V]	2,5
Dauerhafte Strombelastbarkeit des Schaltausgangs DC	[mA]	100
Schaltfrequenz DC	[Hz]	100
Kurzschlussschutz		ja
Ausführung Kurzschlussschutz		getaktet
Überlastfest		ja

IFC264

Induktiver Ganzmetallsensor

IFK32,5BAPKG/AM/US-104/K0

Erfassungsbereich			
Schaltabstand	[mm]	2,5	
Arbeitsabstand	[mm]	0...2,02	
Erhöhter Schaltabstand		ja	
Genauigkeit / Abweichungen			
Korrekturfaktor		Stahl: 1 / Edelstahl: 0,5	
Korrekturfaktor K=0		ja	
Umgebungsbedingungen			
Umgebungstemperatur	[°C]	-25...70	
Schutzart		IP 68; ("Coolant")	
Zulassungen / Prüfungen			
EMV		EN 61000-4-2 ESD	4 kV CD / 8 kV AD
		EN 61000-4-3 HF gestrahlt	10 V/m
		EN 61000-4-4 Burst	2 kV
		EN 61000-4-6 HF leitungsgebunden	10 V
		EN 55011	Klasse B
Schlagfestigkeit			1 J
MTTF	[Jahre]	1258	
Embedded Software enthalten		ja	
UL-Zulassung		Ta	-25...70 °C
		Enclosure type	Type 1
		Spannungsversorgung	Limited Voltage/Current
		Zulassungsnummer UL	A012
		File Nummer UL	E174191
Mechanische Daten			
Gewicht	[g]	28	
Gehäuse		Gewindebauform	
Einbauart		bündig einbaubar	
Abmessungen	[mm]	M12 x 1 / L = 60	
Gewindebezeichnung		M12 x 1	
Werkstoffe		Gehäuse: 1.4404 (Edelstahl / 316L); aktive Fläche: 1.4404 (Edelstahl / 316L); LED-Fenster: PEI; Befestigungsmuttern: Messing weißbronze-beschichtet	
Anzugsdrehmoment	[Nm]	15	
Ganzmetallgehäuse		ja	
Anzeigen / Bedienelemente			
Anzeige		Schaltzustand	4 x 90° LED, gelb
Zubehör			
Lieferumfang		Befestigungsmuttern: 2	
Bemerkungen			
Verpackungseinheit		1 Stück	

IFC264

Induktiver Ganzmetallsensor

IFK32,5BAPKG/AM/US-104/K0

Elektrischer Anschluss

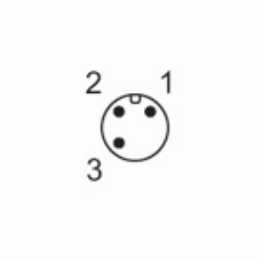

Anschluss

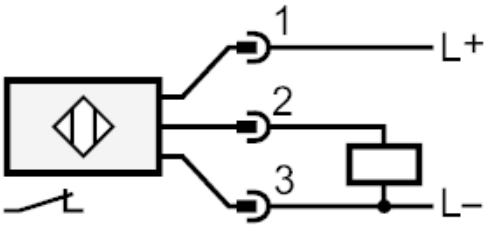

Elektrischer Anschluss - Stecker

Steckverbindung: 1 x M12; Kontakte: vergoldet