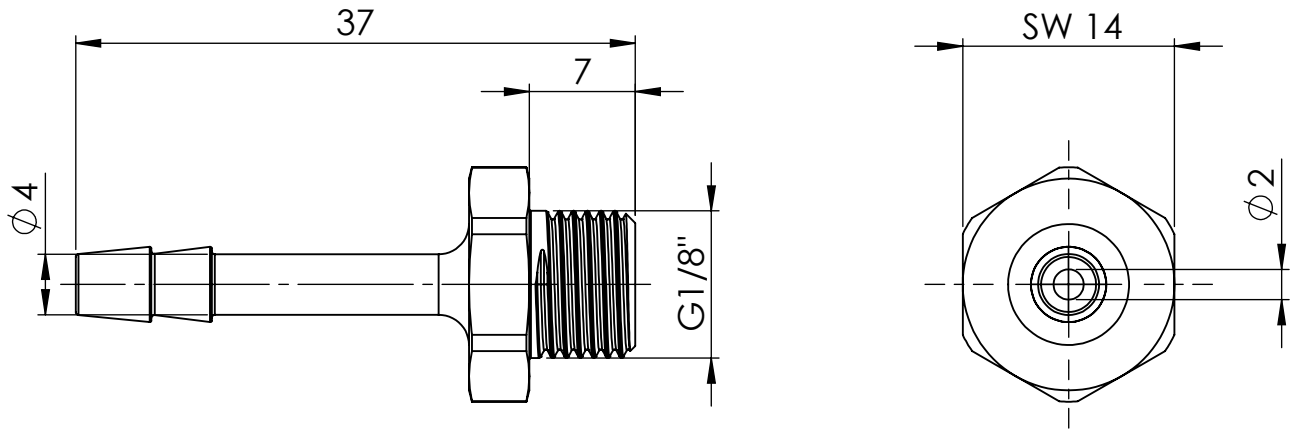

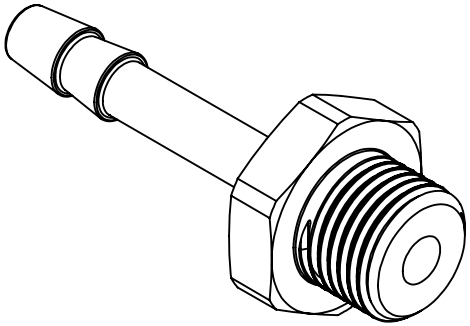

Maßstab / Scale: 2:1

Material: CW 614N (CuZn39Pb3)

Benennung / Designation:

Einschraubschlauchtülle

male hose fitting

RIEGLER
Schützenstraße 27, 72574 Bad Urach
Telefon: 07125 9497-0

Artikelnummer / item number:

131039

Typ-Nr.: MSN2391804

Status	Format
	A4
Version	Blatt / von sheet / of
	2 / 2