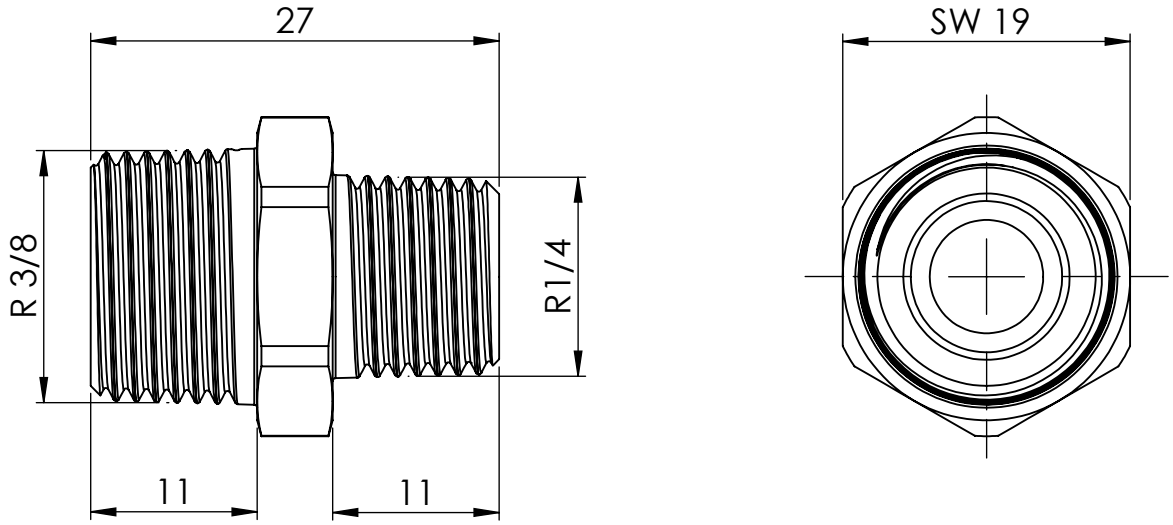

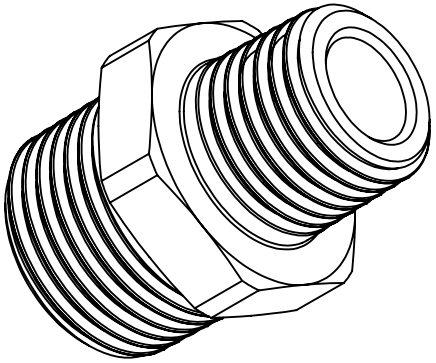

Gewinde nach ISO 7/1 thread according to ISO 7/1				Allgemeintoleranzen DIN ISO 2768-mK Unbemaßte Ws-Kanten DIN 6784		DIN 6 T1 - Proj.methode 1
					Datum	Name
				Erstellt	20.02.2016	P.Slavic
				Gepr.		
				Norm.		
Zust.	Änderungen	Datum	Name			

RIEGLER
Schützenstraße 27, 72574 Bad Urach
Telefon: 07125 9497-0

Maßstab: 2:1 | Gewicht: 29.19

Material: CW 614N (CuZn39Pb3)
Rohabmessung: Sechskant EN 12164 SW 19x32 (Roh)
raw dimensions: hexagon EN12164 A/F 19x32 (raw)

Benennung:

Doppelgewindenippel

double nipple

Artikelnummer:
134786
Typ-Nr.: MSN252R1438
Mittwoch, 31. August 2016

Status	Format
	A4
Version	Blatt / von
	2 / 2