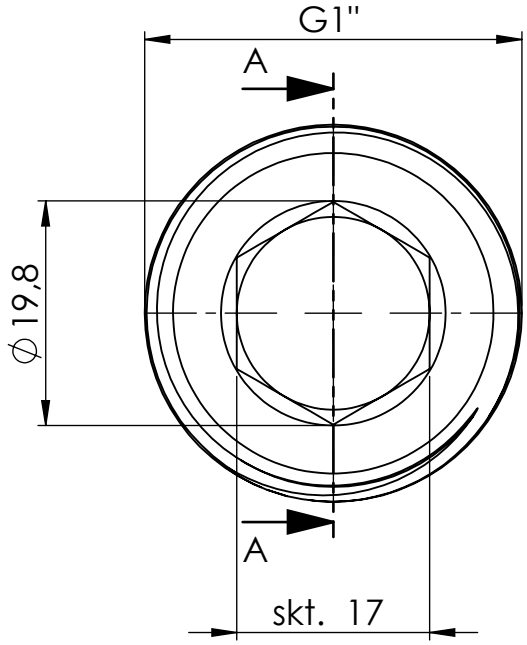

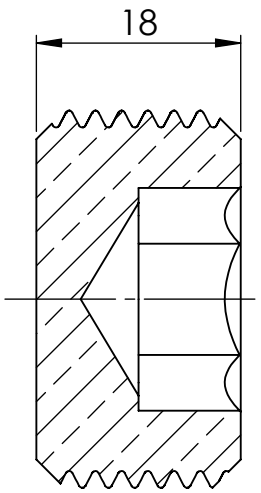

Ansicht / view A-A

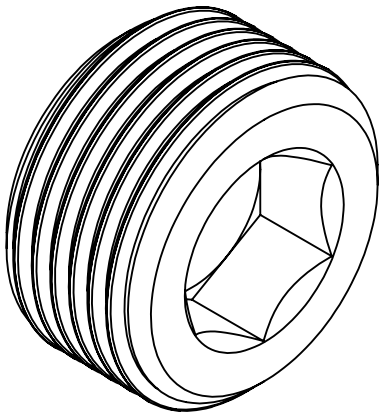

Maßstab / Scale: 1.5:1	
Material:	CW 614N (CuZn39Pb3)
Benennung / Designation:	**Verschlussschraube I-Skt. o.B.** locking screw,hexagonal socket, without flange
Artikelnummer / item number:	**136449**
Typ-Nr.:	MSN290OB1
Status	
Version	
Format	A4
Blatt / von sheet / of	2 / 2

RIEGLER
Schützenstraße 27, 72574 Bad Urach
Telefon: 07125 9497-0