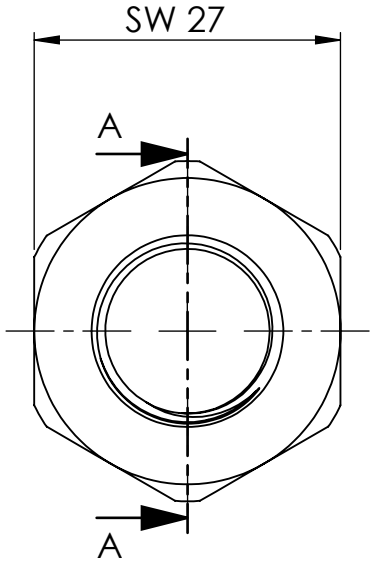

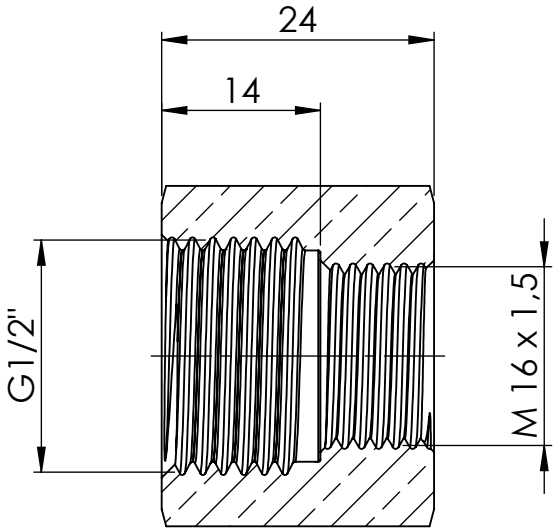

Ansicht / view A-A

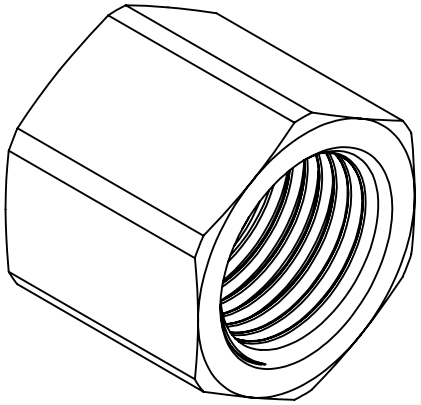

Maßstab / Scale: 1.5:1

Material: CW 614N (CuZn39Pb3)

Benennung / Designation:

Muffe m. Aussensechskant red.

Bushing w. exterior hexagonal reducing

RIEGLER
Schützenstraße 27, 72574 Bad Urach
Telefon: 07125 9497-0

Artikelnummer / item number:

136574

Typ-Nr.: MSN252MU12M16

Status	Format
	A4
Version	Blatt / von sheet / of
	2 / 2