Wartungseinheiten

3-teilig

Baugröße 3

FRL 33	FRL 34
G 1/2	G 3/4

0,5 - 10 bar
0,5 - 16 bar

Kenngrößen

Typ Anschluss	FRL 33 G 1/2	FRL 34 G 3/4
Manometeranschluss	G 1/4	
Bauart	- Membrandruckregler mit Sekundärentlüftung - Zentrifugalkraft-Prinzip-Filter Sinter-Filterelement - Proportionalöler	
Eingangsdruck p_1	max. 16 bar mit Kunststoffbehälter max. 20 bar mit Metallbehälter	
Eingangsdruck p_1 mit vollautom. Entleerung	min. 1,5 bar max. 16 bar	
Regelbereich p_2	0,5-10 bar / 0,5-16 bar 0,1-3 bar / 0,2-6 bar auf Anfrage	
Einbaulage	vertikal, Ablassschraube unten	
Befestigungsart	Winkel am Regler, -Lochkreis ∅50,5 ; Winkel und 2 Durchgangslöcher	
Mediumstemperatur Umgebungstemperatur	-10 bis 60 °C (andere Temperatur- -10 bis 60 °C bereiche auf Anfrage)	
Porenweite im Filterelement	5 µm	
Behältervolumen	**Filter:** max. 50 cm³ Kondensatmenge **Nebelöler:** 125 cm³	
Kondensatentleerung	halbautomatisch vollautomatisch auf Anfrage	
Gewicht [g]	2370	

Werkstoffe

Bauteil		Werkstoff
Kopfstück (Gehäuse)		Z 410
Federhaube		POM-Ms
Membrane	→	NBR-Ms
Druckfeder		St.verzinkt
Ventilkegel	→	NBR-Ms
Gegendruckfeder		Niro
O-Ring 50x2	→	NBR
Filterelement 5 µm		PE
Kondensatbehälter		Polycarbonat
Drallkappe		POM
Trennkappe		PA
Ölbehälter		Polycarbonat
Öleinfüllschraube		POM-NBR
Koppelpaket		Z 410 -St.-NBR
Tropfaufsatz		PA
Tropfaufsatz – Metall		Zink-Glas-NBR

Bestellhinweis

Anschluss — **Optionen**

Typ

FRL XX X

Anschluss	
33	G 1/2
34	G 3/4
Varianten	
K-HA	Kunststoffbehälter
M-SR	Metallbehälter mit Sichtrohr
S	Schutzkorb

Bestellbeispiel: FRL 33 K-HA

Vollautomatische Entleerung mit Zusatzzeichen »**A**« bestellen

Beschreibung

- einfache Verblockung mehrerer Einzelgeräte
- Verblockung erfordert Koppelpaket(e) **KP 33**
- Druckeinstellung kann durch Eindrücken des Handrades arretiert werden
- Durchflussrichtung ist durch Pfeile gekennzeichnet - **Eintritt in Pfeilrichtung**
- **Vordruckunabhängig**
- Manometer ∅ 50 mm im Lieferumfang enthalten
- Handrad abschließbar **(auf Anfrage)**
- Filterfeinheit nach ISO 4003
- Schutzkorb ohne Werkzeug nachrüstbar
- Öleinfüllung unter Druck möglich

Ölempfehlung

Pneumatik-Spezial-Öl 32

Viskosität bei 40 °C: 32 cSt [mm²/s]
Temperaturbereich: -35 bis +85 °C

Ölbehälter aus Kunststoff (Polycarbonat) werden durch Additive, Frostschutzmittel oder synthetischen Ölen angegriffen. Wir empfehlen daher Mineralöle von ca. 22 bis 32 cSt, bei schlagenden Werkzeugen bis 68 cSt.
Für andere Öle sollten Metallbehälter und Metalltropfaufsätze verwendet werden.

Technische Änderungen sowie Irrtümer vorbehalten.
Die Eignungsprüfung obliegt dem/der Anwender*in.
Die angegebenen Daten stellen keine rechtlich zugesicherten Eigenschaften dar.

Abmessungen [mm]

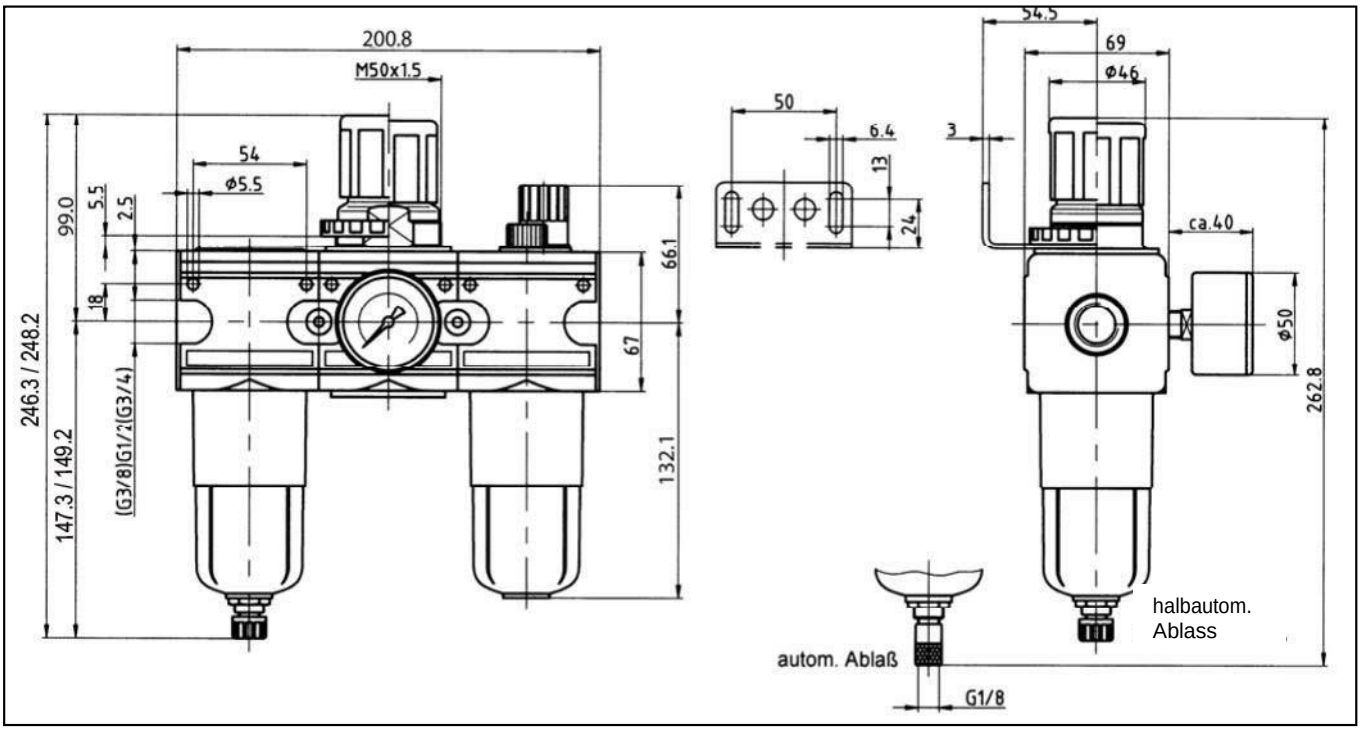

Durchflusscharakteristik

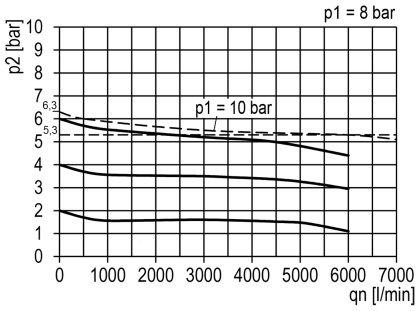

Öler-Ansprechgrenze

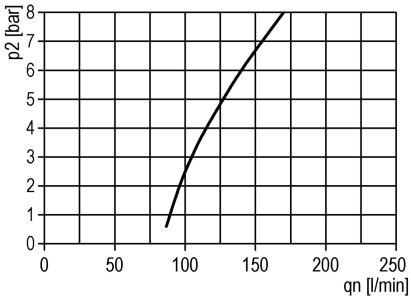

Hysterese

Hysterese von p_2 in Abhängigkeit von steigendem (fallendem) p_1 bei konstanter Entnahmemenge QN 20 l/min

Grundeinstellung **(Startpunkt)**: **p_1: 7,0 bar**
p_2: 2,0 bar

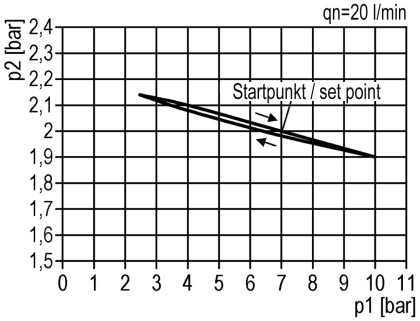

Durchflussmengen bei p_1=**10 bar**

Ausgangsdruck p_2 [bar]		6,3
Nenndurchfluss (Δ_p=1 bar)	QN m³/h l/min	348 5800

Zubehör

Benennung	Artikel Nr.	Ident Nr.
Haltewinkel m. Mutter R 33-55	MV 50	100439
Haltewinkel m. 2 Schrauben kpl.	ZW 33	100441
Koppelpaket	KP 33	100442
Koppelpaket für Verteiler, schmale Ausführung	KP 33 Z	100443
Metallbehälter mit Sichtrohr (Filter)	MS 33 FS	100502
Metallbehälter mit Sichtrohr und vollautom. Ablassventil (Filter)	MS 33 FS-A	100503
Metallbehälter mit Sichtrohr (Öler)	MS 33 NS	100549
Polycarbonatbehälter mit halbautom. Ablassventil (Filter)	KS 33 F-HA	100504
Polycarbonatbehälter mit vollautom. Ablassventil (Filter)	KS 33 F-A	100505
Polycarbonatbehälter (Öler)	KS 33 N	100548
Autom. Entleerung	655.6.900	100362
Schutzkorb	SK 33	100506

Hauptersatzteile

Bauteil	Artikel Nr.	Ident Nr.
→Verschleißteilsatz	**22.1833.4**	**100444**
Filterelement	**633.6.905**	**100507**
Tropfaufsatz (Polycarbonat)	**1233.7.990**	**100392**
Tropfaufsatz (Metall)	**1233.7.909**	**100393**
Manometer ∅ 50 mm, G1/4		
0 - 10 bar	206-KD	101677
0 - 16 bar	207-KD	101678

Technische Änderungen sowie Irrtümer vorbehalten.
Die Eignungsprüfung obliegt dem/der Anwender*in.
Die angegebenen Daten stellen keine rechtlich zugesicherten Eigenschaften dar.

Artikel Nr.	Ident Nr.
FRL 33 K-HA	100583
FRL 34 K-HA	100584
FRL 33 S	100588
FRL 34 S	100589
FRL 33 M-SR	100593
FRL 34 M-SR	100594

RIEGLER & Co. KG, Vertriebstechnik
Schützenstraße 27 | 72574 Bad Urach
Tel. +49 7125 9497-642
technik@riegler.de

Technische Änderungen sowie Irrtümer vorbehalten.
Die Eignungsprüfung obliegt dem/der Anwender*in.
Die angegebenen Daten stellen keine rechtlich zugesicherten Eigenschaften dar.