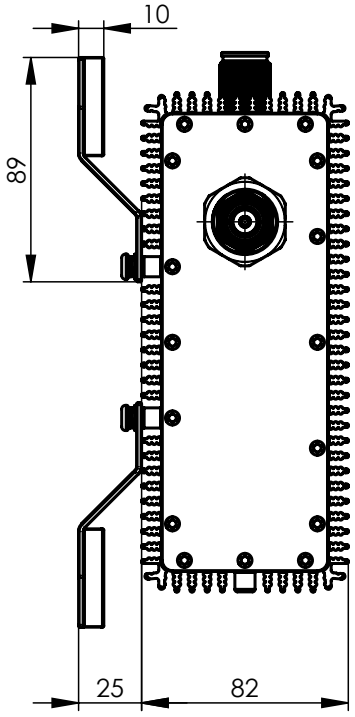

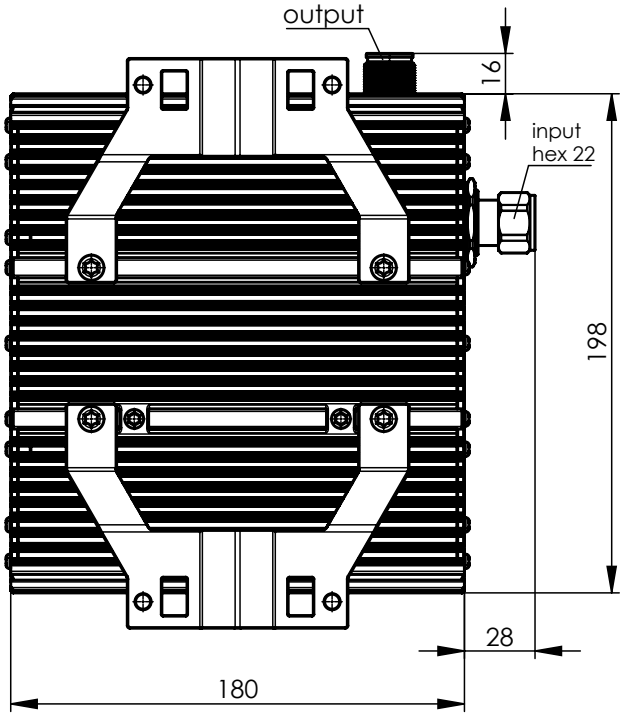

M 1:5

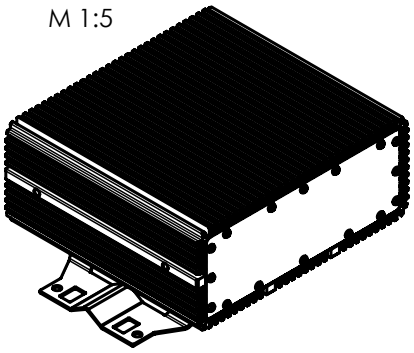

Mechanical characteristics	**Mechanische Eigenschaften**	
interface dimensions acc. to	Steckgesicht nach	IEC 61169-54
housing	ⓐ Gehäuse	material - aluminium
		colour/Farbe - black/schwarz
Electrical characteristics	**Elektrische Eigenschaften**	
impedance	Wellenwiderstand	50 Ω
frequency	Frequenz	698 - 2700 MHz
return loss	Rückflussdämpfung	typ.: 19 dB
intermodulation	Intermodulation	ⓐ typ. ≤ -161 dBc @ 2x43 dBm
power	Leistung	Avg. 100 W
insertion loss	Einfügedämpfung	20±0,6 dB
Environmental	**Umgebung**	
operating temp.	Betriebstemperatur	-35°C / +70°C
RoHS compliant	RoHS konform	2011/65/EU
Warning: Hot heat sink	Warnung: Heiße Oberfläche	

Änd./ *rev. index*	Änderungs-Nr. / *revision code*	Datum/ *date*	Name/ *name*		Datum/ *date*	Name/ *name*	Gewicht/ weight [g]
				gez./ *drawn*	15.08.2019	KL	ca./approx. 4200
				gepr./ *appr.*	12.09.2019	GB	
a	31010	22.01.2020	MA				

Maßstab/ *scale*: 1:3 (1:5)

Benennung/ *title*: 4.3-10 Low PIM Attenuator (m-f)
4.3-10 Dämpfungsglied (m-f)

untol. Maße/ *dim. without tolerances according to*

Unterl./*doc. type*: K

Zeichnungsnr./ *drawing no.*: J01444A0009

Ersatz für/ *replaces*

Telegärtner

Maße/ *dimensions*: mm

Original : DIN A4

Blatt/ *sheet* 1 von/ *of* 1

Alle Rechte vorbehalten / all rights reserved © Telegärtner K.Gärtner GmbH D-71144 Steinenbronn Lerchenstrasse 35 Germany Phone: +49 7157/125-0 Fax: +49 7157/125-5120 www.telegaertner.com