LED Aufbau Maschinenleuchte

Artikel-Nr.	118510-06
EAN:	4260556627793
Modell:	TUBELED_40 II Basic-Line

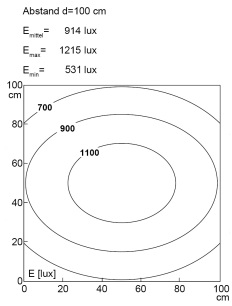

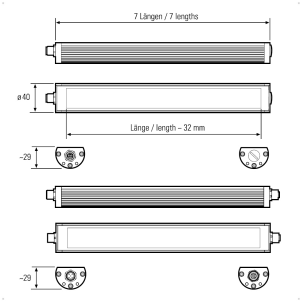

Bestell-Nr.:	118510-06
Modell:	TUBELED_40 II Basic-Line
Bauform:	LED Aufbau Maschinenleuchte
Leuchtmittel:	SMD LED
Lampenleistung:	23,1 W
Lampenlichtstrom:	3570 lm
Lampenlichtausbeute:	155 lm/W
Lichtverteilung:	Direkt
Lichtfarbe:	5700K 3-step MacAdam
Farbwiedergabe (Ra):	>80
Anschlusswert Leuchte:	24V DC *
Anschluss Leuchte:	M12 A-kodiert
Polzahl:	3
Schutzart:	IP67/IP69K
Schutzklasse:	III
Entblendung:	Diffusor, ESG
Abstrahlwinkel:	100°
Betriebstemperatur:	-20 °C - +50 °C
Lampenlebensdauer:	> 60.000 h (L80/B10)
Material Gehäuse:	Aluminium
Material Abdeckung:	Sicherheitsglas, 4 mm
Höhe [B] x Breite [C]:	29 mm x 40 mm
Länge [A]:	1040 mm
Gewicht:	1350 g
Bruttogewicht:	1650 g
Risikogruppe (DIN EN 62471):	Freie Gruppe
Kennzeichnungen:	CE, UKCA
Dimmbar:	Nein
Befestigungszubehör:	Optional
Gefertigt in:	Deutschland
Anmerkung:	* Bei einer Unterspannungsversorgung (< 24V DC), kommt es zu vermindertem Lichtstrom
kaskadierbar:	Nein

LED2WORK GmbH | Stuttgarter Straße 13 A | 75179 Pforzheim | Germany
T: +49 7231 44920-00 | info@led2work.com | www.led2work.com |
Shop.led2work.com