Induktive Sensoren

BES M30MH2-GNX15F-S04G-EXC
Bestellcode: BES05N2

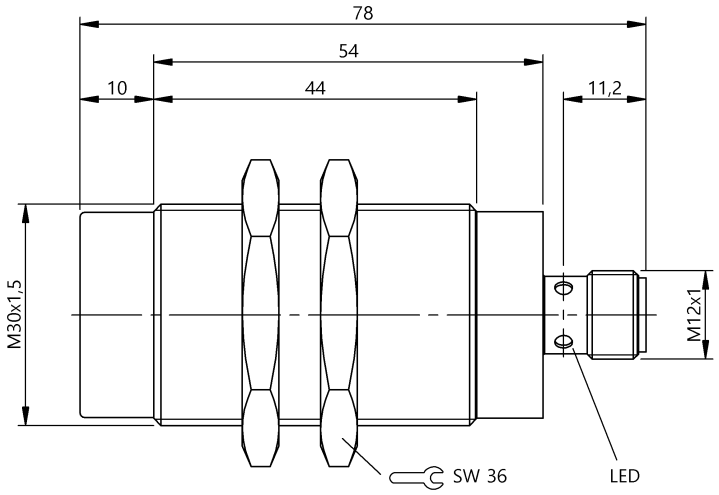

Allgemeine Merkmale

Ex Kennzeichnung	ATEX: EX II 1G Ex ia IIC T6...T3 Ga EX II 1D Ex ia IIIC T_{200}80 °C Da IECEx: Ex ia IIC T6...T3 Ga Ex ia IIIC T_{200}80 °C Da
Funktionsprinzip	Induktiver Sensor
Grundnorm	EN 60079-0 EN 60079-11 IEC 60947-5-6
Zulassung/Konformität	CE UKCA IECEx ATEX WEEE

Anzeige/Bedienung

Betriebsspannungsanzeige	nein

Elektrische Merkmale

Bemessungsbetriebsspannung Ue DC	8.2 V
Bemessungsisolationsspannung Ui	12.6 V DC
Bemessungsvorwiderstand Rv	1000 Ohm
Betriebsspannung Ub	7.7...9 VDC
Stromaufnahme max., bedämpft	1 mA

Elektrischer Anschluss

Anschluss	M12x1-Stecker, 4-polig, A-codiert
Kurzschlussschutz	nein
Verpolungssicher	nein

Erfassungsbereich/Messbereich

Nennschaltabstand Sn	15 mm
Realschaltabstand Sr, Toleranz	±10 %
Temperaturdrift max. (% von Sr)	10 %
Wiederholgenauigkeit max. (% von Sr)	5.0 %

Funktionale Sicherheit

MTTF (40 °C)	4110 a

Material

Aktive Fläche, Material	PA
Gehäusematerial	Messing, vernickelt

Mechanische Merkmale

Abmessung	Ø 30 x 77 mm
Anzugsdrehmoment	40 Nm
Baugröße	M30x1.5
Befestigungslänge	44.00 mm
Einbau	nicht bündig

Schnittstelle

Schnittstelle	NAMUR

Umgebungsbedingungen

EN 60068-2-27, Schock	Halbsinus, 30 g_n, 11 ms
EN 60068-2-6, Vibration	55 Hz, Amplitude 1 mm, 3x30 min
Schutzart	IP67
Umgebungstemperatur	-20...60 °C, abhängig von Ex-Kategorie

Connector Drawings
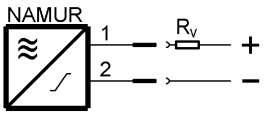
Wiring Diagrams (Schematic)