Optoelektronische Sensoren

BOD 24K-LPI08-S4
Bestellcode: BOD002N

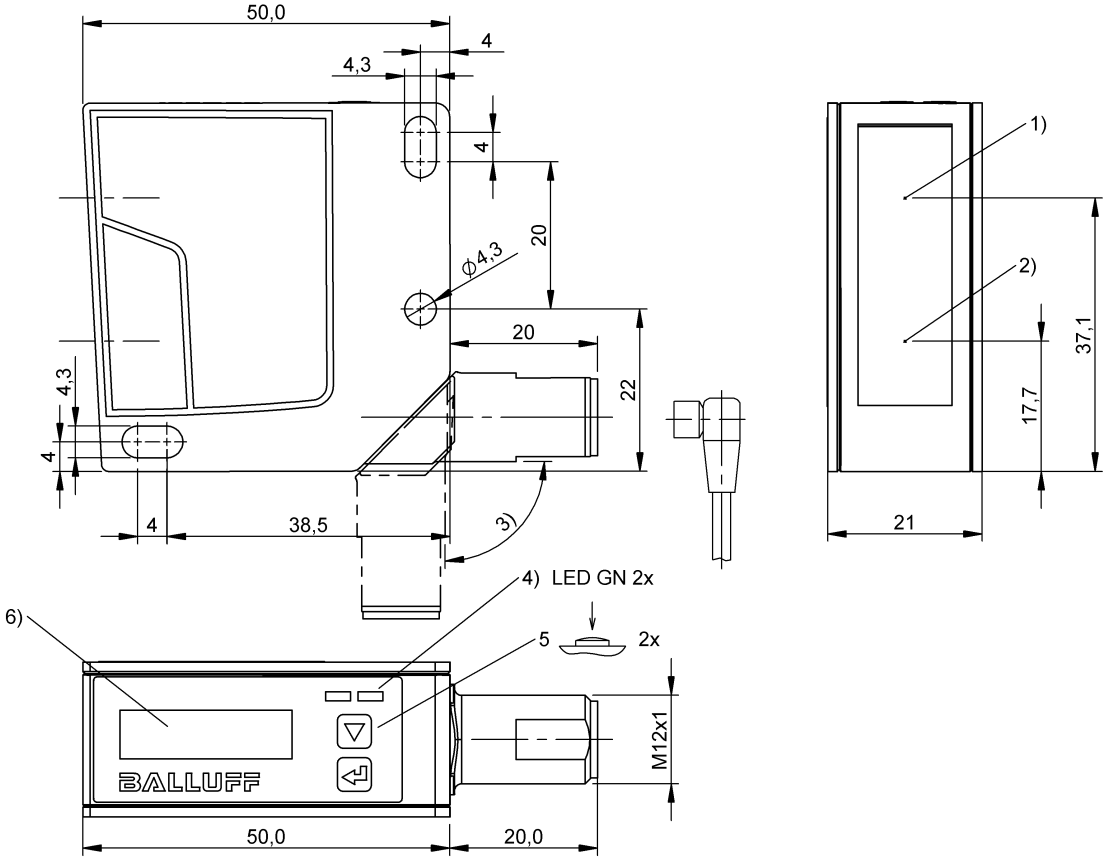

1) Optische Achse Sender, 2) Optische Achse Empfänger, 3) drehbar 180°, 4) LED grün, 5) Bedientaste, 6) OLED Display

Allgemeine Merkmale

Anwendung	Abstandsmessung
Baureihe	24K
Form	Quader Anschluss drehbar
Funktionsprinzip	Optoelektronischer Sensor
Grundnorm	IEC 60947-5-2
Zulassung/Konformität	CE cULus WEEE

Anzeige/Bedienung

Anzeige	Fehler - LED grün, blinkt Einlernen - LED gelb/grün, blinkt LED grün: Betriebsspannung Objekt im Bereich - LED gelb
Betriebsspannungsanzeige	ja
Einsteller	Taste (2x)
Einstellmöglichkeit	Schaltausgang PNP/NPN Schließer/Öffner Hell-/Dunkelschaltung Einlernen Schaltpunkte Werkseinstellung (Reset) Einstellmodus Arbeitsbereich

Optoelektronische Sensoren

BOD 24K-LPI08-S4
Bestellcode: BOD002N

Elektrische Merkmale

Ausschaltverzug toff max.	5 ms
Bemessungsbetriebsspannung Ue DC	24 V
Bemessungsbetriebsstrom Ie	100 mA
Bereitschaftsverzug tv max.	300 ms
Betriebsspannung Ub	18...30 VDC
Einschaltverzug ton max.	5 ms
Lastwiderstand RL max. (Analog I)	500 Ohm
Lastwiderstand RL min. (Analog U)	2 kOhm
Leerlaufstrom Io max. bei Ue	50 mA
Restwelligkeit max. (% von Ue)	15 %
Schaltfrequenz	500 Hz
Schutzklasse	II

Elektrischer Anschluss

Anschluss	Steckverbinder, M12x1-Stecker, 4-polig
Kurzschlussschutz	ja
Verpolungssicher	ja

Erfassungsbereich/Messbereich

Auflösung	≤ 100 µm
Genauigkeit	±1 %
Nennschaltabstand Sn	650 mm, einstellbar
Reichweite	50...650 mm
Reproduzierbarkeit	0.05 mm
Wiederholgenauigkeit	± 50 µm

Funktionale Sicherheit

MTTF (40 °C)	37 a

IO-Link

IO-Link Profil IDs	0x0001 SSP0 0x000C SSP3.3 0x4000 Identification and Diagnosis

Material

Aktive Fläche, Material	Glas
Gehäusematerial	Kunststoff

Mechanische Merkmale

Abmessung	50 x 21 x 50 mm
Befestigung	Schraube M4

Optische Daten

Fremdlicht max.	5000 Lux
Funktionsprinzip optisch	Triangulation
Laserklasse nach IEC 60825-1	1
Lichtart	Laser Rotlicht
Lichtfleckgröße	1.2 x 1.2 mm bei 650 mm
Pulsdauer t max.	22 ns
Pulsleistung Pp max.	1.2 mW
Schaltfunktion optisch	hell-/dunkelschaltend
Strahlcharakteristik	divergent
Wellenlänge	650 nm

Schnittstelle

Analogausgang	Analog, Spannung/Analog, Strom umschaltbar 4...20 mA 0...10 V
Schaltausgang	2x PNP/NPN Schließer/Öffner (NO/NC) Gegentakt
Schnittstelle	IO-Link 1.1

Umgebungsbedingungen

Schutzart	IP67
Umgebungstemperatur	-20...50 °C

Zusatztext

Weitere Informationen: siehe Betriebsanleitung.
Weitergehende Informationen zu MTTF bzw. B10d siehe MTTF / B10d Zertifikat

Die Angabe des MTTF- / B10d-Wertes stellt keine verbindlichen Beschaffenheits- und/oder Lebensdauerzusagen dar; es handelt sich lediglich um Erfahrungswerte ohne bindenden Charakter. Durch diese Wertangaben wird auch nicht die Verjährungsfrist von Mängelansprüchen verlängert oder sonst in irgend einer Form beeinflusst..

Connector Drawings
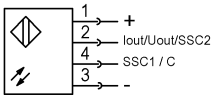
Wiring Diagrams (Schematic)