Optoelektronische Sensoren

BWL 4260A-001-S49
Bestellcode: BWL001M

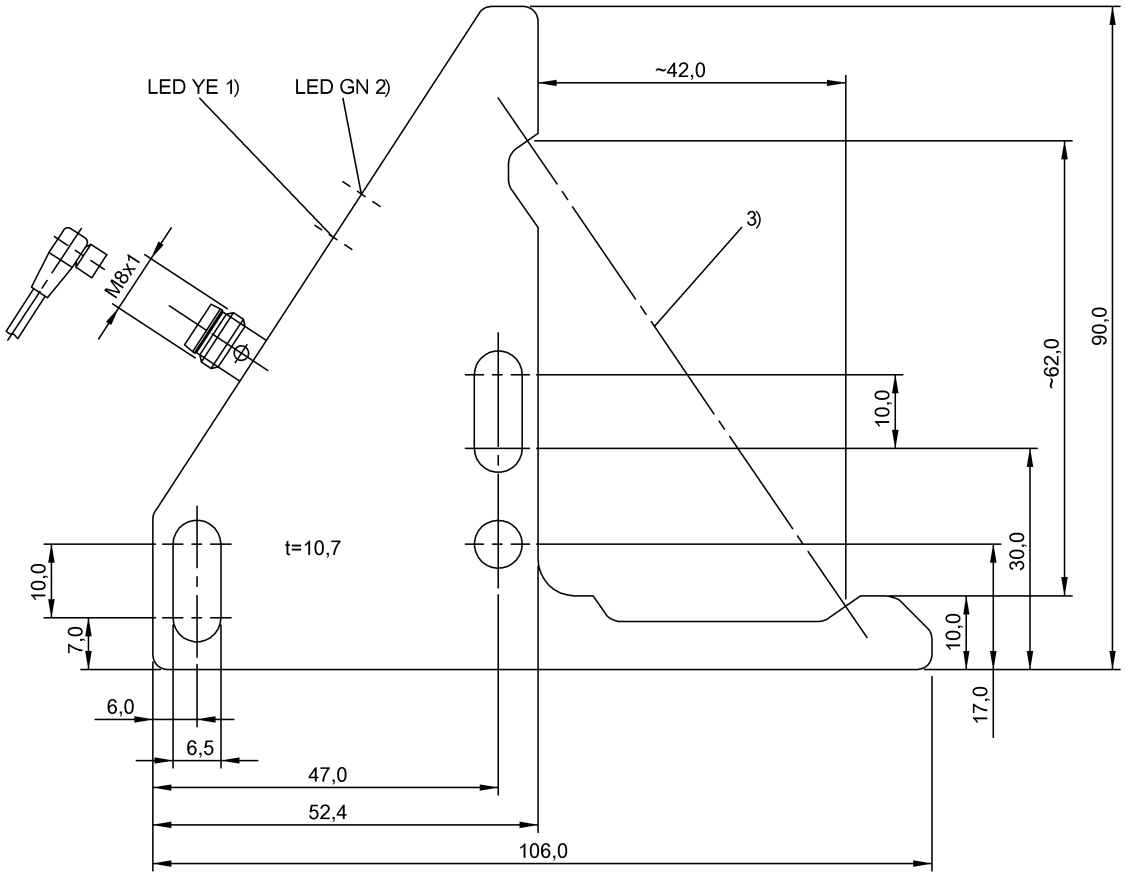

1) Ausgangsfunktion, 2) Betriebsspannung, 3) Optische Achse

Allgemeine Merkmale

Baureihe	A
Form	Winkel Anschluss 30°
Funktionsprinzip	Winkellichtschranke
Grundnorm	IEC 60947-5-2
Zulassung/Konformität	CE UKCA cULus WEEE

Anzeige/Bedienung

Anzeige	Ausgangsfunktion - LED gelb LED grün: Betriebsspannung

Elektrische Merkmale

Ausgangswiderstand Ra	33.0 kOhm
Ausschaltverzug toff max.	0.5 ms
Bemessungsbetriebsspannung Ue DC	24 V
Bemessungsbetriebsstrom Ie	200 mA
Bemessungsisolationsspannung Ui	75 V DC
Bereitschaftsverzug tv max.	100 ms
Betriebsspannung Ub	10...30 VDC
Einschaltverzug ton max.	0.5 ms
Gebrauchskategorie	DC-13
Lastkapazität max. bei Ue	0.5 µF
Leerlaufstrom Io max. bei Ue	35 mA
Reststrom Ir max.	50 µA
Restwelligkeit max. (% von Ue)	15 %
Schaltfrequenz	1000 Hz
Spannungsfall Ud max. bei Ie	2.5 V

Optoelektronische Sensoren

BWL 4260A-001-S49
Bestellcode: BWL001M

Elektrischer Anschluss

Anschluss	Steckverbinder, M8x1-Stecker, 3-polig
Kontakte, Oberflächenschutz	vergoldet
Kurzschlussschutz	ja
Verpolungssicher	ja
Vertauschmöglichkeit geschützt	ja

Material

Aktive Fläche, Material	PMMA
Gehäusematerial	Edelstahl (1.4408), pulverbeschichtet
Oberflächenschutz	pulverbeschichtet

Mechanische Merkmale

Abmessung	10 x 90 x 106 mm
Befestigung	Schraube M6

Optische Daten

Fremdlicht max.	5000 Lux
Funktionsprinzip optisch	Einweglichtschranke
Lichtart	Infrarot
Lichtfleckgröße	Ø 3.0 mm Lichtaustritt
Schaltfunktion optisch	dunkelschaltend
Strahlcharakteristik	divergent
Wellenlänge	880 nm

Schnittstelle

Schaltausgang	PNP Schließer (NO)

Umgebungsbedingungen

EN 60068-2-27, Schock	Halbsinus, 100 g_n, 2 ms, 3x8000 Halbsinus, 30 g_n, 11 ms, 3x6
EN 60068-2-6, Vibration	10...2000 Hz, Amplitude 1 mm, 30 g_n, 3x5 h
Schutzart	IP67
Umgebungstemperatur	-10...60 °C
Verschmutzungsgrad	3

Zusatztext

Nach Beseitigung der Überlast ist der Sensor wieder funktionsfähig.
Weitere Informationen: siehe Betriebsanleitung.
Zubehör separat bestellen.
Referenzobjekt (Messplatte): Stahlblech, 50 x 50, Dicke 0,5 mm, seitliche Annäherung.

Connector Drawings

Wiring Diagrams (Schematic)

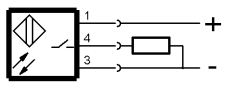

Opto Symbols