Steckdosen-Funkgong weiß CALIMA 400E

Artikelnummer	43640
Typ	CALIMA 400E
Gewicht	0.154kg
Länge	100mm
Breite	65mm
Höhe	65mm

Urmet Deutschland GmbH
Löhestrasse 22
53773 Hennef
www.urmet.de

Produktbeschreibung

Funkgong CALIMA 400E

CALIMA ist die Türgong-Serie entwickelt für die individuellen Anforderungen des modernen Alltags. Mit praktischen Funktionen passen sich die Gongs der Serie CALIMA an Ihre Bedürfnisse an. Der CALIMA 400 fügt sich Dank seines simplen und praktischen Designs jedem Zuhause an und überzeugt durch die vielen Funktionen die er mitbringt. Der CALIMA 400 wird in einer herkömmlichen Steckdose untergebracht und kann somit an beliebigen Orten positioniert werden. Das Gerät verfügt zusätzlich über ein Nachtlicht das bei Dunkelheit Licht spendet und ein Blitzlicht das nochmals visuell verdeutlicht, wenn es geklingelt hat.

Flexibilität
Störungsfreie Funkverbindung mit bis zu 500 Meter Reichweite.

Menü mit Sprachansage
Einfache Verwaltung durch klare Menüstruktur, Sprachausgabe und zwei dezenten Tasten

Mehrfache Rufunterscheidung
Signalisiert direkt, an welcher Tür es geklingelt hat.

Farbiger LED-Ring
Informiert auch optisch, dass Besuch vor der Haustür steht.
Die Farbe und Lichtart kann nach eigenem Wunsch ausgewählt werden.

Stummschaltung und Schlummerfunktion
Wenn mal Ruhe im Haus herrschen soll.
Mit dieser Praktischen Funktion können Sie den Gong ganz bequem Stumm oder auf Schlummern schalten.

Hinweis:
Potenzielle funktechnische Störungen können bei unseren Funkgongs ausgeschlossen werden, da sie nach der RED-Richtlinie 2014/53/EU zertifiziert worden sind.

Produkteigenschaften

Standby-Leistungsaufnahme mit Nachtlicht	0,5 W
Optische Signalisierung	LED-Ring verschiedene Farben und Blitzlicht einstellbar
Oberfläche	Seidenmatt
Form	rund
Rufarten	Zentral-, Individual-, Matrixruf
Anzahl Melodien	15 polyphone Melodien
Abmessungen	Ø 65 x 100 mm inkl. Stecker
Lautstärke	Max. 83 dB(A) einstellbar
Standby-Leistungsaufnahme	0,2 W
Serie	CALIMA
Farbe	Weiß / Schwarz, Weiß
Frequenz	868,35 MHz
Sprachausgabe	Deutsch
Anzahl koppelbarer Sender	11
Funkreichweite	500 m im Freifeld
Spannungsversorgung	100 – 240 V, 50 / 60 Hz
Rufunterscheidung	11-fach
Betriebstemperatur	+5 °C bis +40 °C
Nachtlicht	Verschiedene Farben einstellbar
Geräteart	Funkgong
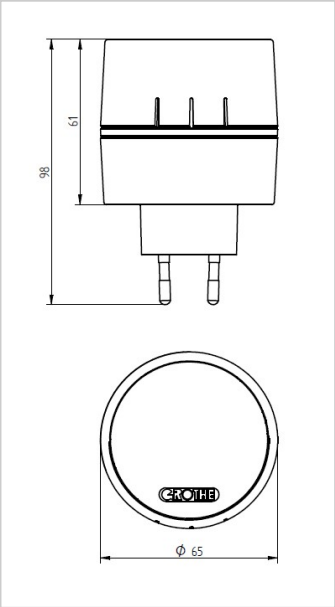
Weitere Bilder