Klingeltaster Golf KKO 2001 WS/WS

Artikelnummer	64032
Typ	KKO 2001 WS/WS
Gewicht	0.012kg
Länge	20mm
Breite	25mm
Höhe	65mm

Urmet Deutschland GmbH
Löhestrasse 22
53773 Hennef
www.urmet.de

Produktbeschreibung

Klingeltaster Golf

Dieser Klingeltaster eignet sich besonders gut für Einfamilienhäuser. Mit einem Spezialkontakt ausgestattet, verspricht der KKO 2001 eine hohe Langlebigkeit, die mit höchster Qualität verbunden ist. Das Gehäuse des Klingeltasters besteht aus einem witterungsbeständigen Kunststoff.

Die Montage erfolgt Aufputz

VPE: 10 Stück

Produkteigenschaften

Gehäuse	Kunststoff Weiß
Anzahl Taster	1
Kontakt	Langlebiger Spezialkontakt
Schaltleistung AC	Max. 24 V AC, 5 mA – 1,5 A / 24 VA
Material	Kunststoff
Geräteart	Klingeltaster Einfach
Form	Rechteckig
Schaltleistung DC	Max. 24 V DC, 5 mA – 1,0 A / 12 W
Montage	Aufputz
Tasterknopf	Kunststoff Weiß
Farbe	Weiß
Abmessungen	65 x 25 x 20 mm
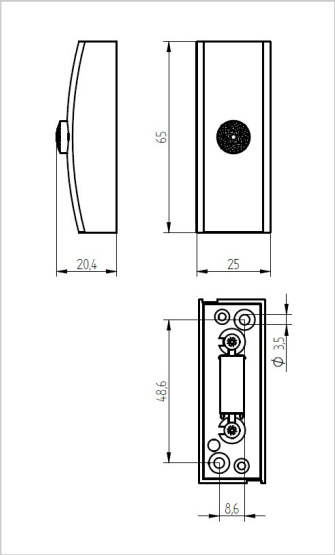
Weitere Bilder