Drehspiegelleuchte DSL 7362

Artikelnummer	37362
Typ	DSL 7362
Gewicht	0.9277kg
Länge	152mm
Breite	152mm
Höhe	209mm

Produktbeschreibung

Die Drehspiegel-Leuchte eignet sich optimal für den Einsatz in Gefahrenbereichen der Industrie oder als Ergänzung zu Alarmanlagen. Das Gehäuse besteht aus robustem glasfaserverstärktem Polyamid PA, während die Lichthaube aus schlagfestem Polycarbonat PC gefertigt ist, was eine zuverlässige Haltbarkeit gewährleistet. Der kugelgelagerte Spiegel besteht aus korrosionsfestem Metall und bietet somit eine hohe Langlebigkeit. Zusätzlich verfügt die Drehspiegelleuchte über einen Schneckenantrieb, der automatisch wiederholt gefettet wird, um eine kontinuierliche und zuverlässige Leistung zu gewährleisten.

Hinweis:

Montage auf waagerechten Flächen oder mit Zubehör DSZ 7395 (Art.-Nr. 37395) an senkrechen Flächen (Wandmontage).

Die Anschlussklemmen sind für max. 1,5 qmm ausgelegt.

Ersatz-Glühbirnen

- DSZ 7396, Art.-Nr. 37396
- GSZ 8592, Art.-Nr. 38592

Produkteigenschaften

Betriebstemperatur	-30 °C bis 50 °C
Leuchtmittel	Glühlampe 25 W
Schutzart	IP55, Schutzklasse 2, IP55
Lichtstärke	3000 Cd(p)
Einschaltdauer	Dauerbetrieb (ED 100 %)
Farbe	Rot
Fassung	Ba15d
Anschlussklemmen	Für max. 1,5 qmm
Spiegeldrehzahl	160 / min
Spiegel	Kugelgelagert, aus korrosionsfestem Metall
Signalart	Drehspiegelleuchte
Spannungsversorgung	24 V AC, 24 V AC (1,1 A)
Abmessungen	152 (D) x 209 mm
Gewicht	0,82 kg
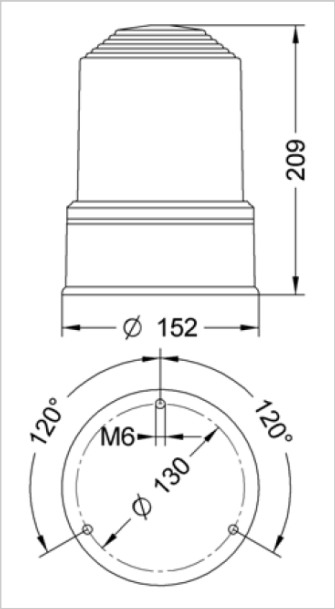
Weitere Bilder