DMG 2 T KNX

Artikel-Nr.: 4930270

KNX
REG-Aktoren und Gateways

Funktionsbeschreibung

- REG 2-fach Universal-Dimmaktor 400 W, KNX TP, Data Secure
- 5-400 W LED/Kanal, 800 W LED im Parallelbetrieb, für dimmbare LED, Glüh- und Halogenlampen, Energiesparlampen, Trafos, Kompaktleuchtstofflampen und Lüfter
- Grundmodul MIX2
- Dimmbereich 0-100%
- Zum Dimmen von Glühlampen, Niedervolt und Hochvolt-Halogenlampen, dimmbare LED-Retrofitlampen
- Auch zum Dimmen von dimmbaren Kompaktleuchtstofflampen durch unterschiedliche Dimmkurven geeignet
- Auch zum Ansteuern von Lüftern geeignet
- An ein Grundmodul können bis zu 2 Erweiterungsmodule MIX oder MIX2 angeschlossen werden
- Gerät und Busmodul KNX können unabhängig voneinander getauscht werden
- Abnehmbares Busmodul KNX ermöglicht Austausch der Geräte ohne Neuprogrammierung
- Die manuelle Inbetriebnahme und die Bedienung der Schaltaktoren ist auch ohne das Busmodul KNX möglich
- LED Schaltzustandsanzeige für jeden Kanal
- Manuelle Bedienung am Gerät (auch ohne Busspannung)
- Dimmleistung: 400 W/VA pro Kanal oder 1 x 800 W/VA im Parallelbetrieb
- Bei Einsatz des 1 Kanal-Dimmboosters DMB 1 T KNX kann die Dimmleistung um 300 W/VA erweitert werden. Leistung bis 2000 W/VA durch max. 4 Booster möglich
- Automatische Lasterkennung (deaktivierbar)
- Für R-, L- und C-Lasten

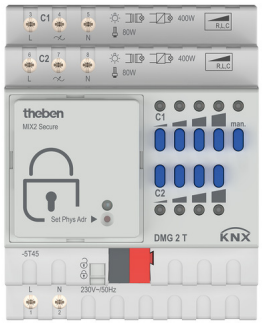

Technische Daten

	DMG 2 T KNX
Betriebsspannung KNX	Busspannung, ≤4 mA
Betriebsspannung	230 V AC, 50 Hz
Frequenz	50 Hz
Stand-by Leistung	~0,9 W
Verlustleistung max.	4,5 W
Breite	4 TE
Montageart	DIN-Schiene
Anschlussart	Schraubklemmen | Busanschluss: KNX Busklemme
Max. Leitungsquerschnitt	Massiv: 0,5 mm² (Ø 0,8) bis 6 mm² | Litze mit Aderendhülse: 0,5 mm² bis 4 mm²
Anzahl Kanäle	2

	DMG 2 T KNX
Lampenarten	Glühlampen, Niedervolt- und Hochvolt-Halogenlampen, dimmbare Kompaktleuchtstofflampen und LED
Schaltleistung pro Kanal	400 W
Schaltleistung im Parallelbetrieb	800 W
Kompaktleuchtstofflampen	Phasenabschnitt (RC-mode): 400 W
Schaltleistung min.	5 W
Max. Leitungslänge	100 m
Umgebungstemperatur	-5°C ... 45°C
Schutzart	IP 20
Schutzklasse	II nach EN 60 669

DMG 2 T KNX

Artikel-Nr.: 4930270

Anschlussbilder

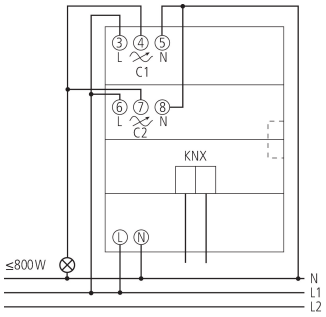

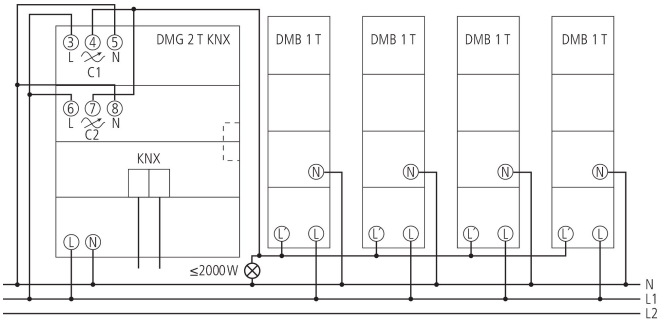

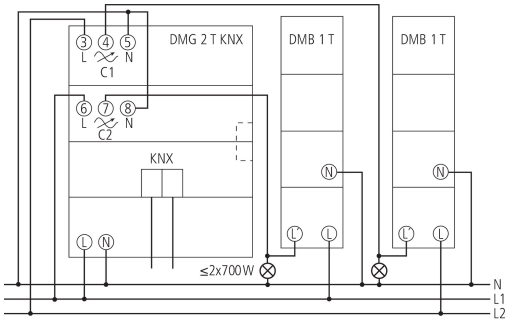

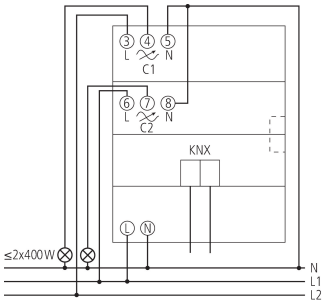

DMG 2 T KNX

Artikel-Nr.: 4930270

Maßzeichnungen

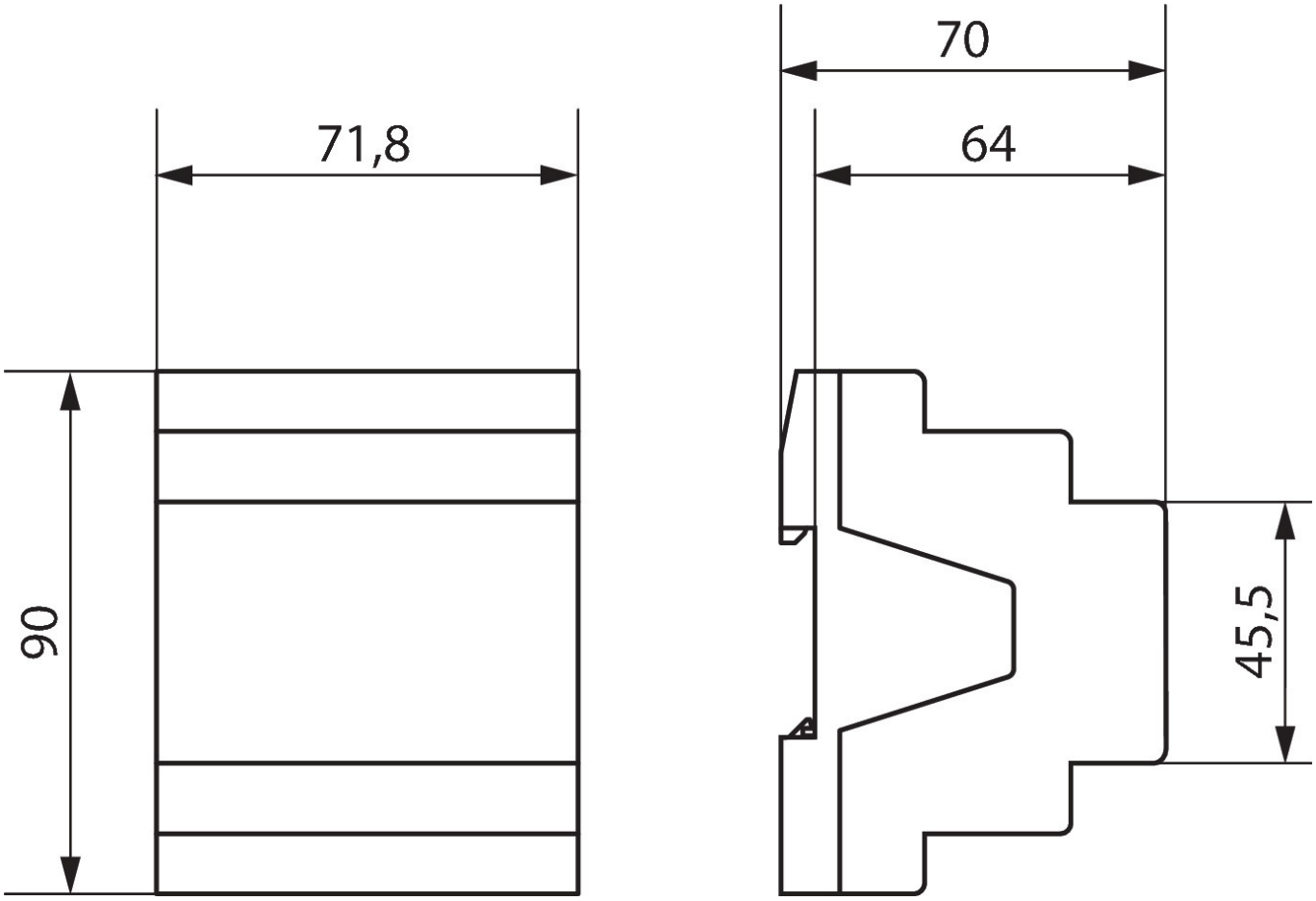

Zubehör

DMB 1 T KNX
Artikel-Nr.: 4930279