Flansch für AK-F

AK3 FL13

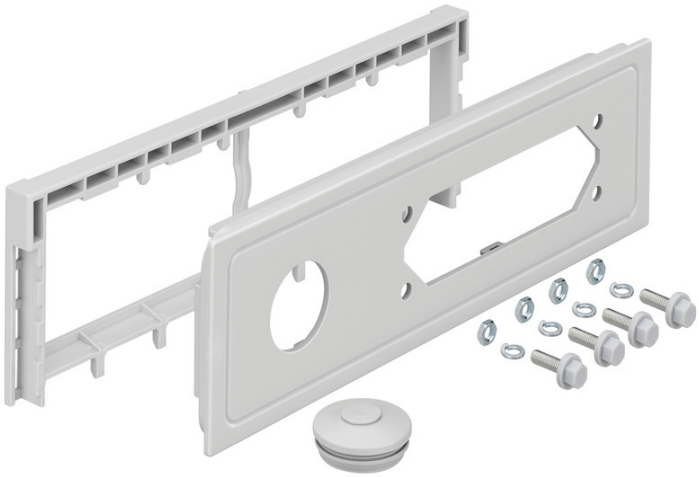

AK3 FL13

Flansch für AK-F

Artikelnummer: 73382801
Maße: 79,9 x 266,2 x 40 mm

Anbauflansch inkl. Flanschverbinder zum Verschließen der Stirnseite bei AK-F Gehäusen

mit Einführung über Doppelmembranstutzen DMS M32 und Öffnung für Flanschtypen FL13 nach Norm SEN 28 09 01

IP65

Günther Spelsberg GmbH + Co. KG
Im Gewerbepark 1 · D-58579 Schalksmühle · Telefon: +49 (0) 23 55 / 892-0 · Telefax: +49 (0) 23 55 / 892-299

Produkteigenschaften

Elektrische Eigenschaften

Schutzart:	IP65

Maße und Gewicht

Breite:	79.9 mm
Länge:	266.2 mm
Höhe:	40 mm
Gewicht:	0.198 kg

Materialeigenschaften

UV-beständig:	nein
Brennbarkeitsklasse nach UL94:	HB
Glühdrahtfestigkeit:	650 °C (EN 60695-2-11)

Vertriebsdaten

EAN:	4013902542864
ETIM Klasse:	EC002287
Zolltarifnummer:	85389099
Mindestbestellmenge:	1

Zertifikate

Prüfzeichen:	UL (UL 50 & CSA 22.2 No. 94.1-07, UL 50E & CSA C22.2 No. 94.2-07)

Günther Spelsberg GmbH + Co. KG
Im Gewerbepark 1 · D-58579 Schalksmühle · Telefon: +49 (0) 23 55 / 892-0 · Telefax: +49 (0) 23 55 / 892-299