Warnleuchte KWL 8101

Artikelnummer	38101
Typ	KWL 8101
Gewicht	0.1115kg
Länge	75mm
Breite	75mm
Höhe	85mm

Urmet Deutschland GmbH
Löhestrasse 22
53773 Hennef
www.urmet.de

Produktbeschreibung

Unser preiswertes Warnlicht-Modul ist die ideale Lösung für Standard-Einsatzfälle, bei denen eine zuverlässige Warnwirkung und gleichmäßige Rundumabstrahlung (360°) erforderlich sind. Dieses vielseitige Modul wurde entwickelt, um sowohl Glühlampen als auch LED-Leuchtmittel im Bereich von 12 bis 240 V (5 W) aufzunehmen. Die robuste Konstruktion mit Lampengläsern und Gehäuse aus schlagfestem, selbstlöschendem Polycarbonat gewährleistet eine hohe Langlebigkeit und Widerstandsfähigkeit. Das Warnlicht-Modul verfügt über die Schutzart IP65 und gehört zur Schutzklasse II, was zusätzliche Sicherheit und Zuverlässigkeit in verschiedenen Umgebungen bietet.

Hinweis:

Zwingend erforderliches Zubehör:

Adaptersockel (Art.-Nr. 38002) und Befestigungselement (Art.-Nr. 38001, 38004, 38005)

Optionales Zubehör: Verlängerungsrohr (Art.-Nr. 38003) Bitte jeweils separat bestellen.

Inklusive Bajonett-Verschluss mit Spezialverzahnung als Vibrationsschutz, maximale Sicherheit durch kompletten Berührungsschutz (auch bei Modul-Austausch)

Achtung:
Bitte beachten Sie, dass Leuchtmittel nicht im Lieferumfang enthalten sind.

Glühlampen / LED bitte separat bestellen !
Basiselement (Art.-Nr. 38600) und Befestigungselemente bitte immer separat mitbestellen !

Produkteigenschaften

Spannungsversorgung	12-240 V AC/DC, max. 240 V AC / DC
Einschaltdauer	Dauerbetrieb (ED 100 %)
Gewicht	0,15 kg
Fassung	Ba15d
Signalart	Warnlicht
Anschlussklemmen	Für max. 1,5 qmm
Abmessungen	76 (D) x 86 mm
Für Leuchtmittel	Glühlampe oder LED 12 – 240 V (5 W), nicht im Lieferumfang
Lichtstärke	3 Cd(p)
Passend für	KSZ 8001
Betriebstemperatur	-30 °C bis +50 °C
Schutzart	IP65
Farbe	Orange
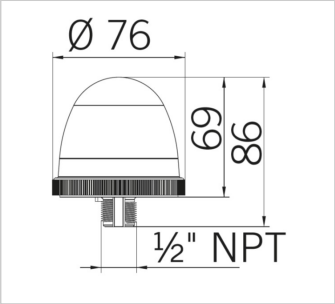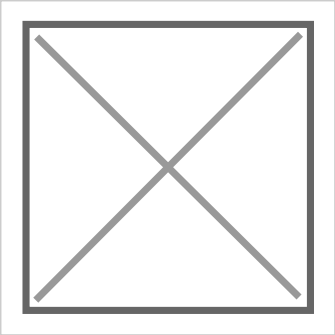
Weitere Bilder