Anschlussleitungen

BCC W323-0000-10-001-MW8334-010
Bestellcode: BCC0FCZ

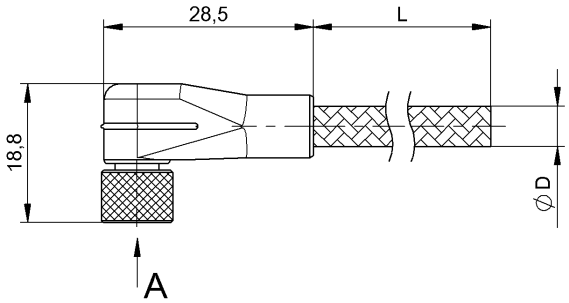

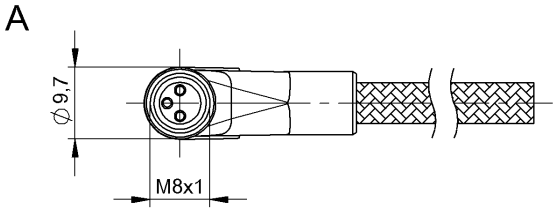

Allgemeine Merkmale

Anwendung	sehr gute mechanische Beständigkeit
Zulassung/Konformität	CE cULus WEEE

Elektrische Merkmale

Betriebsspannung Ub	60 VDC / 60 VAC
Nennstrom (40 °C)	4.0 A

Elektrischer Anschluss

Anschluss	M8x1-Buchse, gewinkelt, 3-polig, A-codiert
Anzahl Pins	3
Anzahl der Leiter	3
Kabel	PUR grau, 1 m
Kabel, Biegeradius min., feste Verlegung	5 x D
Kabel, Biegeradius min., flexible Verlegung	10 x D
Kabeldurchmesser D	4.80 mm ±0.20 mm
Leiterquerschnitt	0.34 mm²
Schutzmantelfarbe	silber
Stecker-Konfiguration	gewinkelt
System	umspritzt

Material

Griffkörpermaterial	PUR, Spezial
Kabelmantelmaterial	PUR
Kontaktmaterial	Vergoldet
Kontaktträgermaterial	PUR, Spezial
Schutzmantelmaterial	V2A
Überwurfmutter-Material	Messing PTFE beschichtet

Mechanische Merkmale

Anzugsdrehmoment	0.4 Nm
Kabellänge L	1.00 m
Kabelmantel, Farbe	grau

Schnittstelle

Schaltausgang	antivalent

Umgebungsbedingungen

Kabeltemperatur UL max., feste Verlegung	80 °C
Kabeltemperatur UL max., flexible Verlegung	80 °C
Kabeltemperatur, feste Verlegung	-50...90 °C
Kabeltemperatur, flexible Verlegung	-25...90 °C
Schutzart	IP65

Zusatztext

Kabelaufbau nach UL-AWM Style 20549
Halogenfrei nach DIN VDE 0472 Teil 815
Flammwidrigkeit nach UL FT2
Schutzart nach IEC 60529, nur im verschraubten Zustand mit dem dazugehörigen Gegenstück.

Connector Drawings

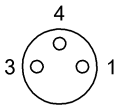

PIN 1: braun
PIN 3: blau
PIN 4: schwarz
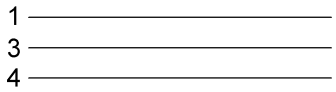
Wiring Diagrams (Schematic)