Funkgong-Set Bluetooth CALIMA 800

Artikelnummer	43580
Typ	CALIMA 800
Gewicht	0.505kg
Länge	90mm
Breite	90mm
Höhe	141mm

Produktbeschreibung

Funkgong Set CALIMA 800 Bluetooth

CALIMA ist die Türgong-Serie entwickelt für die individuellen Anforderungen des modernen Alltags. Mit praktischen Funktionen passen sich die Gongs der Serie CALIMA an Ihre Bedürfnisse an. Der CALIMA 800 fügt sich Dank seines simplen und praktischen Designs jedem Zuhause an und überzeugt durch die vielen Funktionen die er mitbringt. Das besondere am CALIMA 800 ist, dass er portabel ist und über Bluetooth mit dem Mobiltelefon verbunden werden kann!

Mit der Bluetooth Funktion können sie den CALIMA 800 als portable Musikbox überall im Haus platzieren. Das Gerät verfügt über Blitzlicht, das nochmals visuell verdeutlicht, wenn es geklingelt hat. Zusätzlich haben sie die Möglichkeit, eigene Melodien mittels einer microSD auf dem Funkgong abspielen zu lassen. In diesem Set wird der CALIMA 800 zusätzlich durch unseren namenhaften MISTRAL Sender 03 und unserem Tischadapter TA55 ergänzt, zusammen ergeben sie ein Dream Team.

Flexibilität
Störungsfreie Funkverbindung mit bis zu 500 Meter Reichweite.

Menü mit Sprachansage
Einfache Verwaltung durch klare Menüstruktur, Sprachausgabe und zwei dezenten Tasten

Mehrfache Rufunterscheidung
Signalisiert direkt, an welcher Tür es geklingelt hat.

Farbiger LED-Ring
Informiert auch optisch, dass Besuch vor der Haustür steht.
Die Farbe und Lichtart kann nach eigenem Wunsch ausgewählt werden.

Stummschaltung und Schlummerfunktion

Wenn mal Ruhe im Haus herrschen soll.
Mit dieser Praktischen Funktion können Sie den Gong ganz bequem Stumm oder auf Schlummern schalten.

Hinweis:

Potenzielle funktechnische Störungen können bei unseren Funkgongs ausgeschlossen werden, da sie nach der RED-Richtlinie 2014/53/EU zertifiziert worden sind.

Produkteigenschaften

Oberfläche	Seidenmatt
Schutzart Sender	IP54
Rufarten	Zentral-, Individual-, Matrixruf
Geräteart	Funkgong-Set
Schnittstelle	Bluetooth®
Serie	CALIMA
Betriebstemperatur	5 °C bis 40 °C
Anzahl Melodien	14 Melodien plus eigene Melodien über SD Karte
Farbe	Weiß / Schwarz, Weiß
Spannungsversorgung Sender	2 x 1,5 V Batterien (Typ AAA) (nicht im Lieferumfang), extern: 6 – 12 V DC
Frequenz	868,35 MHz
Sprachausgabe	Deutsch
Optische Signalisierung	LED-Ring mit verschiedenen Farben und Blitzlicht einstellbar
Anzahl koppelbarer Sender	22
Lautstärke	Max. 86 dB(A) einstellbar
Abmessungen Sender	36 x 100 x 17 mm
Abmessungen Empfänger	Ø 90 x 141 mm
Funkreichweite	500 m im Freifeld
Spannungsversorgung Empfänger	1 x Lithium Akku mit Steckverbindung (im Lieferumfang)
Rufunterscheidung	22-fach
Form	Rund
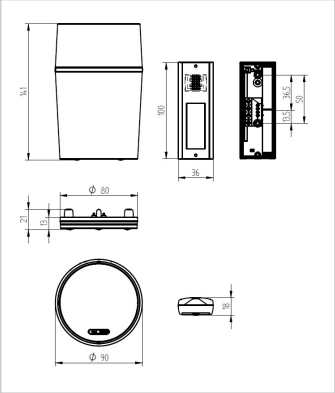
Weitere Bilder