Drehspiegelleuchte DSL 7327

Artikelnummer	37327
Typ	DSL 7327
Gewicht	1.4807kg
Länge	152mm
Breite	152mm
Höhe	209mm

Urmet Deutschland GmbH
Löhestrasse 22
53773 Hennef
www.urmet.de

Produktbeschreibung

Die Drehspiegelleuchte erzielt eine optimale Lichtausbeute durch den Einsatz von Halogenlampen H1, was sie ideal für den Einsatz in Gefahrenbereichen der Industrie sowie in Alarmanlagen macht. Das robuste Gehäuse besteht aus glasfaserverstärktem Polyamid PA, während die Lichthaube aus schlagfestem PMMA gefertigt ist, was eine ausgezeichnete Haltbarkeit und Widerstandsfähigkeit gewährleistet. Der kugelgelagerte Spiegel besteht aus korrosionsfestem Metall und ist Teil eines langlebigen Zahnradantriebs, der dauerhaft und automatisch gefettet wird. Diese Konstruktion garantiert eine hohe Lebensdauer und eine zuverlässige Leistung, selbst unter anspruchsvollen Bedingungen.

Hinweis:

Ersatzleuchtmittel
Halogenlampe | DSZ 7381, Art.-Nr. 37381

Montage ist auf waagerechten Flächen oder mit Zubehör DSZ 7395 (Art.-Nr. 37395) an senkrechten Flächen (Wandmontage) oder mit Schutzkorb (Art.-Nr. 37394) bzw. Aufsteckflansch (Art.-Nr. 37391) möglich.

Die Anschlussklemmen sind für max. 1,5 qmm ausgelegt.

Produkteigenschaften

Spannungsversorgung	240 V AC, 240 V AC (0,22 A)
Betriebstemperatur	-30 °C bis 50 °C
Schutzart	IP55, Schutzklasse 2, IP55
Einschaltdauer	Dauerbetrieb (ED 100 %)
Leuchtmittel	Halogenlampe H1, im Lieferumfang enthalten
Fassung	H1
Anschlussklemmen	Für max. 1,5 qmm
Spiegeldrehzahl	160 / min
Spiegel	Kugelgelagert, aus korrosionsfestem Metall
Signalart	Drehspiegelleuchte
Gewicht	1,5 kg
Lichtstärke	4500 Cd
Farbe	Orange
Abmessungen	152 (D) x 209 mm
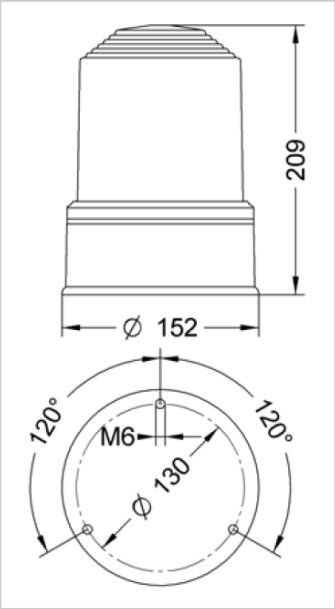
Weitere Bilder