Technisches Datenblatt
Nagelschelle

Rundschelle

mit vormontiertem Nagel

10/25GR

EAN: 4011126039795
bevorzugte VPE:100 St.

Die fotorealistischen Bilder sind als Symbolbilder zu betrachten

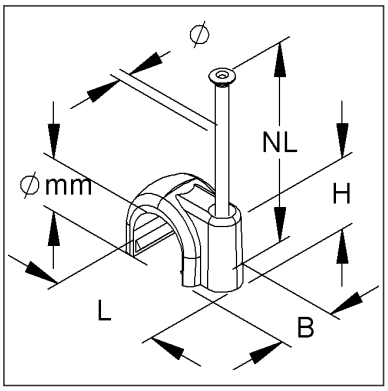

Artikelbeschreibung

Rundschelle mit Nagel, Kabel-Ø 10 mm, Nagel-Ø 2 mm, Nagellänge 25 mm, Kunststoff PE, RAL 7035, lichtgrau

Preiszusatzinfos

Rabattgruppe	K522
Mengeneinheit	St.

Gewicht

Gewicht Mengeneinheit	2 g / St.
Nettogewicht in kg pro 100	0,14 kg / 100St.

Physische Artikeldimensionen

Höhe	25,00 mm
Breite	10,00 mm
Tiefe / Länge	19,00 mm

Technisches Datenblatt
Nagelschelle

10/25GR

Die fotorealistischen Bilder sind als Symbolbilder zu betrachten

Verpackungsstufen

1 Stück = 1 Stück		✓ kleinste VPE			
Länge	19,00 mm	Breite	10,00 mm	Höhe	25,00 mm
Bruttogewicht	0 kg	Volumen	0,000 m³		
Mindestmenge	1,00 St.	Höchstmenge	1,00 St.		

100 Stück = 1 Faltschachtel		✓ bevorzugte VPE			
Länge	106,00 mm	Breite	91,00 mm	Höhe	52,00 mm
Bruttogewicht	0,19 kg	Volumen	0,001 m³		
Mindestmenge	100,00 St.	Höchstmenge	100,00 St.		

1000 Stück = 1 Umkarton					
Länge	281 mm	Breite	186,00 mm	Höhe	110,00 mm
Bruttogewicht	2,01 kg	Volumen	0,006 m³		
Mindestmenge	1.000,00 St.	Höchstmenge	1.000,00 St.		

Ausschreibungstext

```
Rundschelle, mit vormontiertem Nagel, halogenfrei.
Abmessungen (ca. Maße) H x B x L : 12,5 x 10 x 19 mm
für Kabel-Ø : 10 mm
Anzahl der Leitungen : 1
Nagellänge NL : 25 mm
für Nagel-Ø : 2 mm
Werkstoff : PE (Polyethylen)
Werkstoff Nagel : Stahl, galvanisch verzinkt
Farbton: lichtgrau RAL : 7035 (ähnlich)
Kleinhuis Modell-Nr. : 10/25GR
EP Material___________ EP Lohn__________
Einheitspreis/Stueck
```

Sicherheit & Umwelt

REACH-Datum	04.02.2026
REACH-Info	Konform
RoHS-Info	Konform

Ursprung & Außenhandel

Herkunftsland	DE
Statistische Warennummer	39269097