# Technisches Datenblatt
## Klemmen

# Anschlussklemme

nach DIN EN 60998 mit Befestigungsbohrungen

## 117.G

EAN: 4011126003062
bevorzugte VPE:100 St.

Die fotorealistischen Bilder sind als Symbolbilder zu betrachten

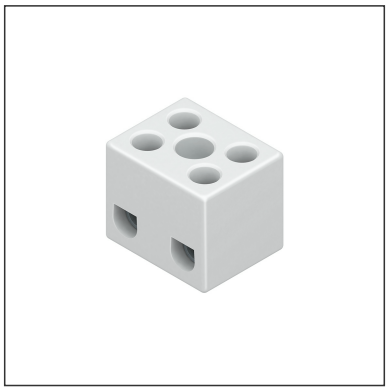

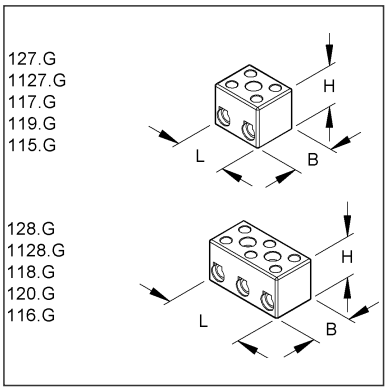


## Artikelbeschreibung

Anschlussklemme, Klemmbereich 1,0-6,0 mm², 2 polig, Porzellan, Farbe weiß, mit Befestigungsbohrung

## Preiszusatzinfos

| | |
|---|---|
| Rabattgruppe | K308 |
| Mengeneinheit | St. |

## Gewicht

| | |
|---|---|
| Gewicht Mengeneinheit | 15 g / St. |
| Nettogewicht in kg pro 100 | 1,41 kg / 100St. |

## Physische Artikeldimensionen

| | |
|---|---|
| Höhe | 17,50 mm |
| Breite | 17,00 mm |
| Tiefe / Länge | 21,00 mm |

# Technisches Datenblatt
## Klemmen

117.G

Die fotorealistischen Bilder sind als Symbolbilder zu betrachten

## Verpackungsstufen

| 1 Stück = 1 Stück | | ✓ kleinste VPE | | | |
|---|---|---|---|---|---|
| Länge | 21,00 mm | Breite | 17,00 mm | Höhe | 18,00 mm |
| Bruttogewicht | 0,02 kg | Volumen | 0,000 m³ | | |
| Mindestmenge | 1,00 St. | Höchstmenge | 1,00 St. | | |

| 100 Stück = 1 Faltschachtel | | ✓ bevorzugte VPE | | | |
|---|---|---|---|---|---|
| Länge | 80,00 mm | Breite | 60,00 mm | Höhe | 60,00 mm |
| Bruttogewicht | 1,41 kg | Volumen | 0,000 m³ | | |
| Mindestmenge | 100,00 St. | Höchstmenge | 100,00 St. | | |

| 1000 Stück = 1 Umkarton | | | | | |
|---|---|---|---|---|---|
| Länge | 300 mm | Breite | 250 mm | Höhe | 200,00 mm |
| Bruttogewicht | 14 kg | Volumen | 0,015 m³ | | |
| Mindestmenge | 1.000,00 St. | Höchstmenge | 1.000,00 St. | | |

## Ausschreibungstext

Anschlussklemme nach DIN EN 60998, mit Befestigungsbohrungen, halogenfrei. Die Anschlussklemme muß lagefixiert werden.
Abmessungen (ca. Maße) H x B x L : 17,5 x 17 x 21 mm
Klemmbereich eindrähtig, starr, flexibel : 1,0 - 6,0 mm²
Anschlussmöglichkeiten eindrähtig, starr : 5 x 1,0 mm², 3 x 1,5 mm², 2 x 2,5 mm², 1 x 4,0 mm², 1 x 6,0 mm²
Anschlussmöglichkeiten flexibel : 4 x 1,0 mm², 2 x 1,5 mm², 1 x 2,5 mm², 1 x 4,0 mm², 1 x 6,0 mm²
Pole : 2
Werkstoff Isolierteil : Porzellan, glasiert
Werkstoff Klemmbolzen : Messing
Werkstoff Klemmschrauben : galvanisch verzinkter Stahl
Max. Umgebungstemperatur : 200°C
Nennspannung : 450 V
Farbton : weiß
Kleinhuis Modell-Nr. : 117.G
EP Material_____ EP Lohn_____
Einheitspreis/Stueck

## Sicherheit & Umwelt

| | |
|---|---|
| REACH-Datum | 04.02.2026 |
| REACH-Info | Konform |
| RoHS-Info | Konform |

## Ursprung & Außenhandel

| | |
|---|---|
| Herkunftsland | |
| Statistische Warennummer | 85369010 |