Technisches Datenblatt
Klemmen

Anschlussklemme

nach DIN EN 60998 mit Befestigungsbohrungen

118.G

EAN: 4011126003093
bevorzugte VPE:50 St.

Die fotorealistischen Bilder sind als Symbolbilder zu betrachten

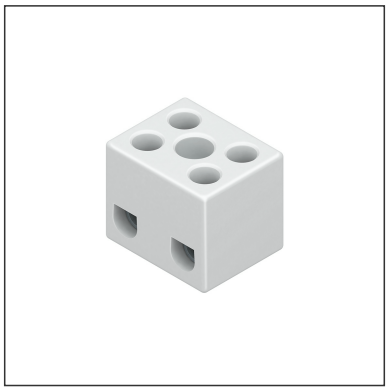

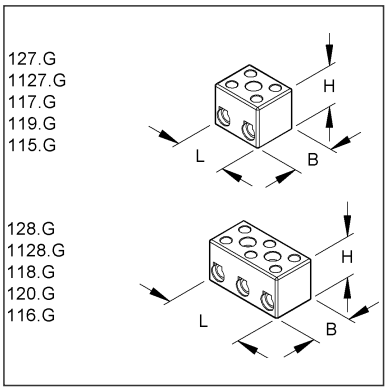

Artikelbeschreibung

Anschlussklemme, Klemmbereich 1,0-6,0 mm², 3 polig, Porzellan, Farbe weiß, mit Befestigungsbohrung

Preiszusatzinfos

Rabattgruppe	K308
Mengeneinheit	St.

Gewicht

Gewicht Mengeneinheit	22 g / St.
Nettogewicht in kg pro 100	2,2 kg / 100St.

Physische Artikeldimensionen

Höhe	17,50 mm
Breite	17,00 mm
Tiefe / Länge	33,00 mm

Technisches Datenblatt
Klemmen

118.G

Die fotorealistischen Bilder sind als Symbolbilder zu betrachten

Verpackungsstufen

1 Stück = 1 Stück		✓ kleinste VPE			
Länge	33,00 mm	Breite	17,00 mm	Höhe	18,00 mm
Bruttogewicht	0,02 kg	Volumen	0,000 m³		
Mindestmenge	1,00 St.	Höchstmenge	1,00 St.		

50 Stück = 1 Faltschachtel		✓ bevorzugte VPE			
Länge	80,00 mm	Breite	60,00 mm	Höhe	60,00 mm
Bruttogewicht	1,1 kg	Volumen	0,000 m³		
Mindestmenge	50,00 St.	Höchstmenge	50,00 St.		

500 Stück = 1 Umkarton					
Länge	300 mm	Breite	250 mm	Höhe	200,00 mm
Bruttogewicht	11 kg	Volumen	0,015 m³		
Mindestmenge	500,00 St.	Höchstmenge	500,00 St.		

Ausschreibungstext

Anschlussklemme nach DIN EN 60998, mit Befestigungsbohrungen, halogenfrei. Die Anschlussklemme muß lagefixiert werden.
Abmessungen (ca. Maße) H x B x L : 17,5 x 17 x 33 mm
Klemmbereich eindrähtig, starr, flexibel : 1,0 - 6,0 mm²
Anschlussmöglichkeiten eindrähtig, starr : 5 x 1,0 mm², 3 x 1,5 mm², 2 x 2,5 mm², 1 x 4,0 mm², 1 x 6,0 mm²
Anschlussmöglichkeiten flexibel : 4 x 1,0 mm², 2 x 1,5 mm², 1 x 2,5 mm², 1 x 4,0 mm², 1 x 6,0 mm²
Pole : 3
Werkstoff Isolierteil : Porzellan, glasiert
Werkstoff Klemmbolzen : Messing
Werkstoff Klemmschrauben : galvanisch verzinkter Stahl
Max. Umgebungstemperatur : 200°C
Nennspannung : 450 V
Farbton : weiß
Kleinhuis Modell-Nr. : 118.G
EP Material_____ EP Lohn_____
Einheitspreis/Stueck

Sicherheit & Umwelt

REACH-Datum	04.02.2026
REACH-Info	Konform
RoHS-Info	Konform

Ursprung & Außenhandel

Herkunftsland	
Statistische Warennummer	85369010