Technisches Datenblatt
Kabelverschraubungen

CONUS-Kabelverschraubung

mit Pg-Anschlussgewinde nach DIN 40430, mit externer Zugentlastung und Biegeschutz-Trompete, glasfaserverstärkt, mit Flammschutz

1230/13

EAN: 4011126021509

bevorzugte VPE:25 St.

Die fotorealistischen Bilder sind als Symbolbilder zu betrachten

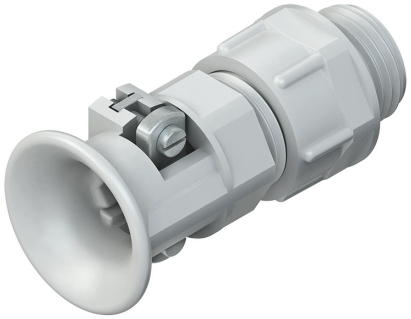

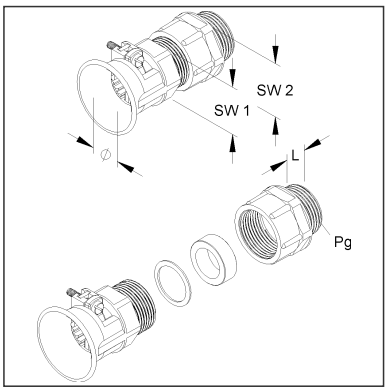

Artikelbeschreibung

CONUS-Kabelverschraubung,ext. Zugentlastung,Pg 13,5,für Kabel-Ø 9-11mm, Kunststoff PA, RAL 7035, lichtgrau

Preiszusatzinfos

Rabattgruppe	K104
Mengeneinheit	St.

Gewicht

Gewicht Mengeneinheit	20 g / St.
Nettogewicht in kg pro 100	1,91 kg / 100St.

Technisches Datenblatt
Kabelverschraubungen

1230/13

Die fotorealistischen Bilder sind als Symbolbilder zu betrachten

Physische Artikeldimensionen

Höhe	32,00 mm
Breite	32,00 mm
Tiefe / Länge	57,00 mm

Verpackungsstufen

1 Stück = 1 Stück		✓ kleinste VPE			
Länge	57,00 mm	Breite	32,00 mm	Höhe	32,00 mm
Bruttogewicht	0,02 kg	Volumen	0,000 m³		
Mindestmenge	1,00 St.	Höchstmenge	1,00 St.		

25 Stück = 1 Faltschachtel		✓ bevorzugte VPE			
Höhe	71,00 mm	Breite	138,00 mm	Länge	192,00 mm
Bruttogewicht	0,57 kg	Volumen	0,002 m³		
Mindestmenge	25,00 St.	Höchstmenge	25,00 St.		

250 Umkarton = 1 Stück					
Länge	370 mm	Breite	282 mm	Höhe	196,00 mm
Bruttogewicht	5,94 kg	Volumen	0,020 m³		
Mindestmenge	250,00 St.	Höchstmenge	250,00 St.		

Ausschreibungstext

```
CONUS-Kabelverschraubung mit Pg-Anschlussgewinde nach DIN 40430, mit externer
Zugentlastung und Biegeschutz-Trompete, glasfaserverstärkt, mit Flammschutz,
halogenfrei.
Nenngröße : Pg 13,5
für Kabel-Ø : 9 - 11 mm
Anschlussgewindelänge : 9 mm
Schlüsselweite 1 : 22 mm
Schlüsselweite 2 : 24 mm
Glühdrahtprüfung nach DIN EN 60695-2-10+11/VDE 0471-2-10+11: 650°C
Schutzart : IP54
mit Anschlussgewinde-Dichtring 987/...(bitte gesondert bestellen!) : IP65
Einsatztemperatur : -40° bis 100°C
Werkstoff Verschraubungskörper : Polyamid
Werkstoff Dichtring : SBR/NBR
Werkstoff Druckring : galvanisch verzinkt blaupassivierter Stahl
Farbton: lichtgrau RAL: 7035 (ähnlich)
Kleinhuis Modell-Nr. : 1230/13
EP Material___________ EP Lohn__________
Einheitspreis/Stueck
```

Sicherheit & Umwelt

REACH-Datum	04.02.2026
REACH-Info	Konform
RoHS-Info	Konform

1230/13

Die fotorealistischen Bilder sind als Symbolbilder zu betrachten

Ursprung & Außenhandel

Herkunftsland	DE
Statistische Warennummer	39269097