Technisches Datenblatt
Kabelverschraubungen

IPON®-Kabelverschraubung

geprüft nach DIN EN 62444, mit metrischem Anschlussgewinde nach DIN EN 60423, mit integrierter Zugentlastung

1234M1203

EAN: 4011126344547

bevorzugte VPE:50 St.

Die fotorealistischen Bilder sind als Symbolbilder zu betrachten

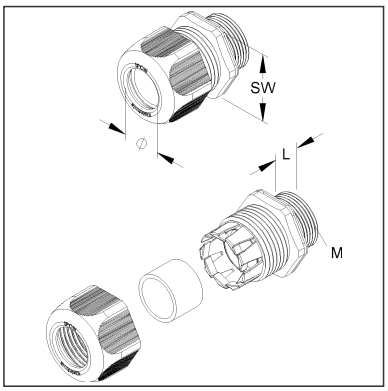

Artikelbeschreibung

IPON-Kabelverschraubung integ. Zugentlastung,M12, für Kabel-Ø 4-6 mm, Kunststoff PA, RAL 9005, tiefschwarz

Preiszusatzinfos

Rabattgruppe	K104
Mengeneinheit	St.

Gewicht

Gewicht Mengeneinheit	4 g / St.
Nettogewicht in kg pro 100	0,37 kg / 100St.

Technisches Datenblatt
Kabelverschraubungen

1234M1203

Die fotorealistischen Bilder sind als Symbolbilder zu betrachten

Physische Artikeldimensionen

Höhe	16,80 mm
Breite	16,80 mm
Tiefe / Länge	30,00 mm
Durchmesser	16,80 mm

Verpackungsstufen

1 Stück = 1 Stück					
Länge	30,00 mm	Breite	17,00 mm	Höhe	17,00 mm
Bruttogewicht	0 kg	Volumen	0,000 m³		
Mindestmenge	1,00 St.	Höchstmenge	1,00 St.		

50 Stück = 1 Faltschachtel		✓ kleinste VPE	✓ bevorzugte VPE		
Höhe	52,00 mm	Breite	91,00 mm	Länge	106,00 mm
Bruttogewicht	0,23 kg	Volumen	0,001 m³		
Mindestmenge	50,00 St.	Höchstmenge	50,00 St.		

500 Umkarton = 1 Stück					
Länge	281 mm	Breite	186,00 mm	Höhe	110,00 mm
Bruttogewicht	2,44 kg	Volumen	0,006 m³		
Mindestmenge	500,00 St.	Höchstmenge	500,00 St.		

Ausschreibungstext

```
IPON-Kabelverschraubung geprüft nach DIN EN 62444, mit metrischem
Anschlussgewinde nach DIN EN 60423, mit integrierter Zugentlastung.
VDE zertifiziert!
Nenngröße : M 12
für Kabel-Ø : 3 - 6 mm
Anschlussgewindelänge : 8 mm
Schlüsselweite : 15 mm
Glühdrahtprüfung nach VDE 0471/DIN IEC 695 Teil 2-1: 650°C
Schutzart : IP68, 5 bar
Flammwidrigkeit : UL 94 V-O
Einsatztemperatur : -20° bis 100°C
Werkstoff Verschraubungskörper : Polyamid
Werkstoff Dichtring : CR/NBR
Farbton: tiefschwarz RAL: 9005 (ähnlich)
Kleinhuis Modell-Nr. : 1234M1203
EP Material___________ EP Lohn__________
Einheitspreis/Stueck
```

Sicherheit & Umwelt

REACH-Datum	04.02.2026
REACH-Info	Konform
RoHS-Info	Konform

1234M1203

Die fotorealistischen Bilder sind als Symbolbilder zu betrachten

Ursprung & Außenhandel

Herkunftsland	DE
Statistische Warennummer	39269097