Technisches Datenblatt
Kabelverschraubungen

IPON®-Kabelverschraubung

geprüft nach DIN EN 62444, mit metrischem Anschlussgewinde nach DIN EN 60423, mit integrierter Zugentlastung

1234M1602

EAN: 4011126178074

bevorzugte VPE:50 St.

Die fotorealistischen Bilder sind als Symbolbilder zu betrachten

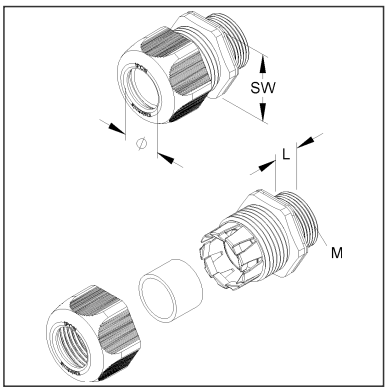

Artikelbeschreibung

IPON-Kabelverschraubung integ. Zugentlastung,M16, für Kabel-Ø 5,5-8 mm, Kunststoff PA, RAL 7001, silbergrau

Preiszusatzinfos

Rabattgruppe	K104
Mengeneinheit	St.

Gewicht

Gewicht Mengeneinheit	7 g / St.
Nettogewicht in kg pro 100	0,67 kg / 100St.

Technisches Datenblatt
Kabelverschraubungen

1234M1602

Die fotorealistischen Bilder sind als Symbolbilder zu betrachten

Physische Artikeldimensionen

Höhe	21,20 mm
Breite	21,20 mm
Tiefe / Länge	33,00 mm
Durchmesser	21,20 mm

Verpackungsstufen

1 Stück = 1 Stück					
Länge	33,00 mm	Breite	22,00 mm	Höhe	22,00 mm
Bruttogewicht	0,01 kg	Volumen	0,000 m³		
Mindestmenge	1,00 St.	Höchstmenge	1,00 St.		

50 Stück = 1 Faltschachtel		✓ kleinste VPE	✓ bevorzugte VPE		
Höhe	71,00 mm	Breite	96,00 mm	Länge	138,00 mm
Bruttogewicht	0,38 kg	Volumen	0,001 m³		
Mindestmenge	50,00 St.	Höchstmenge	50,00 St.		

500 Umkarton = 1 Stück					
Länge	370 mm	Breite	282 mm	Höhe	100,00 mm
Bruttogewicht	4,01 kg	Volumen	0,010 m³		
Mindestmenge	500,00 St.	Höchstmenge	500,00 St.		

Ausschreibungstext

```
IPON-Kabelverschraubung geprüft nach DIN EN 62444, mit metrischem
Anschlussgewinde nach DIN EN 60423, mit integrierter Zugentlastung.
VDE zertifiziert!
Nenngröße : M 16
für Kabel-Ø : 5,5 - 8 mm
Anschlussgewindelänge : 8 mm
Schlüsselweite : 19 mm
Glühdrahtprüfung nach VDE 0471/DIN IEC 695 Teil 2-1: 650°C
Schutzart : IP68, 5 bar
Flammwidrigkeit : UL 94 V-O
Einsatztemperatur : -20° bis 100°C
Werkstoff Verschraubungskörper : Polyamid
Werkstoff Dichtring : CR/NBR
Farbton: silbergrau RAL: 7001 (ähnlich)
Kleinhuis Modell-Nr. : 1234M1602
EP Material___________ EP Lohn__________
Einheitspreis/Stueck
```

Sicherheit & Umwelt

REACH-Datum	04.02.2026
REACH-Info	Konform
RoHS-Info	Konform

1234M1602

Die fotorealistischen Bilder sind als Symbolbilder zu betrachten

Ursprung & Außenhandel

Herkunftsland	DE
Statistische Warennummer	39269097