Technisches Datenblatt
Kabelverschraubungen

IPON®-Kabelverschraubung

geprüft nach DIN EN 62444, mit metrischem Anschlussgewinde nach DIN EN 60423, mit integrierter Zugentlastung

1234M3203

EAN: 4011126178005

bevorzugte VPE:10 St.

Die fotorealistischen Bilder sind als Symbolbilder zu betrachten

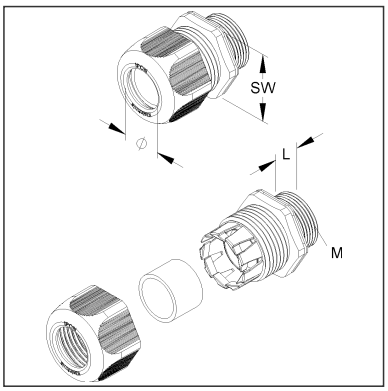

Artikelbeschreibung

IPON-Kabelverschraubung integ. Zugentlastung,M32, für Kabel-Ø 18-25 mm, Kunststoff PA, RAL 9005, tiefschwarz

Preiszusatzinfos

Rabattgruppe	K104
Mengeneinheit	St.

Gewicht

Gewicht Mengeneinheit	42 g / St.
Nettogewicht in kg pro 100	4,14 kg / 100St.

Technisches Datenblatt
Kabelverschraubungen

1234M3203

Die fotorealistischen Bilder sind als Symbolbilder zu betrachten

Physische Artikeldimensionen

Höhe	47,00 mm
Breite	47,00 mm
Tiefe / Länge	52,80 mm
Durchmesser	47,00 mm

Verpackungsstufen

1 Stück = 1 Stück					
Länge	53,00 mm	Breite	47,00 mm	Höhe	47,00 mm
Bruttogewicht	0,04 kg	Volumen	0,000 m³		
Mindestmenge	1,00 St.	Höchstmenge	1,00 St.		

10 Stück = 1 Faltschachtel		✓ kleinste VPE	✓ bevorzugte VPE		
Höhe	71,00 mm	Breite	138,00 mm	Länge	154,00 mm
Bruttogewicht	0,48 kg	Volumen	0,002 m³		
Mindestmenge	10,00 St.	Höchstmenge	10,00 St.		

100 Umkarton = 1 Stück					
Länge	370 mm	Breite	282 mm	Höhe	158,00 mm
Bruttogewicht	4,99 kg	Volumen	0,016 m³		
Mindestmenge	100,00 St.	Höchstmenge	100,00 St.		

Ausschreibungstext

```
IPON-Kabelverschraubung geprüft nach DIN EN 62444, mit metrischem
Anschlussgewinde nach DIN EN 60423, mit integrierter Zugentlastung.
VDE zertifiziert!
Nenngröße : M 32
für Kabel-Ø : 18 - 25 mm
Anschlussgewindelänge : 12 mm
Schlüsselweite : 42 mm
Glühdrahtprüfung nach VDE 0471/DIN IEC 695 Teil 2-1: 650°C
Schutzart : IP68, 5 bar
Flammwidrigkeit : UL 94 V-O
Einsatztemperatur : -20° bis 100°C
Werkstoff Verschraubungskörper : Polyamid
Werkstoff Dichtring : CR/NBR
Farbton: tiefschwarz RAL: 9005 (ähnlich)
Kleinhuis Modell-Nr. : 1234M3203
EP Material___________ EP Lohn__________
Einheitspreis/Stueck
```

Sicherheit & Umwelt

REACH-Datum	04.02.2026
REACH-Info	Konform
RoHS-Info	Konform

1234M3203

Die fotorealistischen Bilder sind als Symbolbilder zu betrachten

Ursprung & Außenhandel

Herkunftsland	DE
Statistische Warennummer	39269097