# Technisches Datenblatt
## Kabelverschraubungen

# IPON®-Kabelverschraubung, vollmetrisch

geprüft nach DIN EN 62444, mit metrischem Anschlussgewinde nach DIN EN 60423, mit integrierter Zugentlastung

## 1234VM2003

EAN: 4011126387759

bevorzugte VPE:50 St.

Die fotorealistischen Bilder sind als Symbolbilder zu betrachten

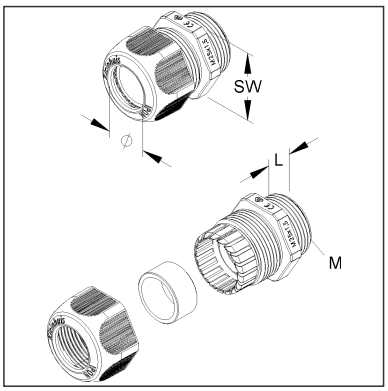


## Artikelbeschreibung

IPON-Kabelverschraubung, vollmetrisch, M20, für Kabel-Ø 7-13 mm, Kunststoff PA, RAL 9005, tiefschwarz

## Preiszusatzinfos

| | |
|---|---|
| Rabattgruppe | K104 |
| Mengeneinheit | St. |

## Gewicht

| | |
|---|---|
| Gewicht Mengeneinheit | 11 g / St. |
| Nettogewicht in kg pro 100 | 1,05 kg / 100St. |

# Technisches Datenblatt
## Kabelverschraubungen

## 1234VM2003

Die fotorealistischen Bilder sind als Symbolbilder zu betrachten

### Physische Artikeldimensionen

| | |
|---|---|
| Höhe | 26,50 mm |
| Breite | 26,50 mm |
| Tiefe / Länge | 39,50 mm |
| Durchmesser | 26,50 mm |

### Verpackungsstufen

| **1 Stück = 1 Stück** | | ✓ kleinste VPE | | | |
|---|---|---|---|---|---|
| Länge | 40,00 mm | Breite | 27,00 mm | Höhe | 27,00 mm |
| Bruttogewicht | 0,01 kg | Volumen | 0,000 m³ | | |
| Mindestmenge | 1,00 St. | Höchstmenge | 1,00 St. | | |

| **50 Stück = 1 Faltschachtel** | | ✓ bevorzugte VPE | | | |
|---|---|---|---|---|---|
| Höhe | 71,00 mm | Breite | 138,00 mm | Länge | 192,00 mm |
| Bruttogewicht | 0,61 kg | Volumen | 0,002 m³ | | |
| Mindestmenge | 50,00 St. | Höchstmenge | 50,00 St. | | |

| **500 Umkarton = 1 Stück** | | | | | |
|---|---|---|---|---|---|
| Länge | 370 mm | Breite | 282 mm | Höhe | 196,00 mm |
| Bruttogewicht | 6,42 kg | Volumen | 0,020 m³ | | |
| Mindestmenge | 500,00 St. | Höchstmenge | 500,00 St. | | |

### Ausschreibungstext

```
IPON-Kabelverschraubung geprüft nach DIN EN 62444, vollmetrisch, mit metrischem
Anschlussgewinde nach DIN EN 60423, mit integrierter Zugentlastung, halogenfrei.
VDE zertifiziert!
Nenngröße : M 20
für Kabel-Ø : 7 - 13 mm
Anschlussgewindelänge : 10,4 mm
Schlüsselweite : 24 mm
Glühdrahtprüfung nach VDE 0471/DIN IEC 695 Teil 2-1: 650°C
Schutzart : IP68, 5 bar
Flammwidrigkeit : UL 94 V-O
Einsatztemperatur : -20° bis 100°C
Werkstoff Verschraubungskörper : Polyamid
Werkstoff Dichtring : TPE (Thermoplastische Elastomere)
Farbton: tiefschwarz RAL: 9005 (ähnlich)
Kleinhuis Modell-Nr. : 1234VM2003
EP Material___________ EP Lohn__________
Einheitspreis/Stueck
```

### Sicherheit & Umwelt

| | |
|---|---|
| REACH-Datum | 04.02.2026 |
| REACH-Info | Konform |
| RoHS-Info | Konform |

# 1234VM2003

Die fotorealistischen Bilder sind als Symbolbilder zu betrachten

## Ursprung & Außenhandel

| | |
|---|---|
| Herkunftsland | DE |
| Statistische Warennummer | 39269097 |