Technisches Datenblatt
Kabelverschraubungen

IPON®-Kabelverschraubung, vollmetrisch

geprüft nach DIN EN 62444, mit metrischem Anschlussgewinde nach DIN EN 60423, mit integrierter Zugentlastung

1234VM2501

EAN: 4011126387605

bevorzugte VPE:25 St.

Die fotorealistischen Bilder sind als Symbolbilder zu betrachten

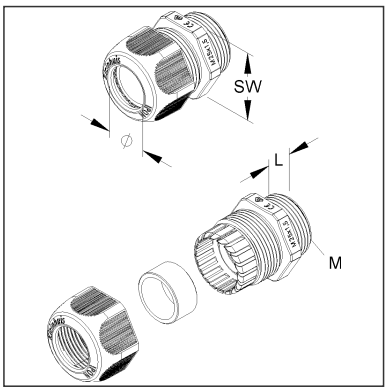

Artikelbeschreibung

IPON-Kabelverschraubung, vollmetrisch, M25, für Kabel-Ø 9-17 mm, Kunststoff PA, RAL 7035, lichtgrau

Preiszusatzinfos

Rabattgruppe	K104
Mengeneinheit	St.

Gewicht

Gewicht Mengeneinheit	16 g / St.
Nettogewicht in kg pro 100	1,58 kg / 100St.

Technisches Datenblatt
Kabelverschraubungen

1234VM2501

Die fotorealistischen Bilder sind als Symbolbilder zu betrachten

Physische Artikeldimensionen

Höhe	33,00 mm
Breite	33,00 mm
Tiefe / Länge	42,00 mm
Durchmesser	33,00 mm

Verpackungsstufen

1 Stück = 1 Stück		✓ kleinste VPE			
Länge	42,00 mm	Breite	33,00 mm	Höhe	33,00 mm
Bruttogewicht	0,02 kg	Volumen	0,000 m³		
Mindestmenge	1,00 St.	Höchstmenge	1,00 St.		

25 Stück = 1 Faltschachtel		✓ bevorzugte VPE			
Höhe	71,00 mm	Breite	138,00 mm	Länge	154,00 mm
Bruttogewicht	0,46 kg	Volumen	0,002 m³		
Mindestmenge	25,00 St.	Höchstmenge	25,00 St.		

250 Umkarton = 1 Stück					
Länge	370 mm	Breite	282 mm	Höhe	158,00 mm
Bruttogewicht	4,8 kg	Volumen	0,016 m³		
Mindestmenge	250,00 St.	Höchstmenge	250,00 St.		

Ausschreibungstext

```
IPON-Kabelverschraubung geprüft nach DIN EN 62444, vollmetrisch, mit metrischem
Anschlussgewinde nach DIN EN 60423, mit integrierter Zugentlastung, halogenfrei.
VDE zertifiziert!
Nenngröße : M 25
für Kabel-Ø : 9 - 17 mm
Anschlussgewindelänge : 10,4 mm
Schlüsselweite : 30 mm
Glühdrahtprüfung nach VDE 0471/DIN IEC 695 Teil 2-1: 650°C
Schutzart : IP68, 5 bar
Flammwidrigkeit : UL 94 V-O
Einsatztemperatur : -20° bis 100°C
Werkstoff Verschraubungskörper : Polyamid
Werkstoff Dichtring : TPE (Thermoplastische Elastomere)
Farbton: lichtgrau RAL: 7035 (ähnlich)
Kleinhuis Modell-Nr. : 1234VM2501
EP Material___________ EP Lohn__________
Einheitspreis/Stueck
```

Sicherheit & Umwelt

REACH-Datum	04.02.2026
REACH-Info	Konform
RoHS-Info	Konform

1234VM2501

Die fotorealistischen Bilder sind als Symbolbilder zu betrachten

Ursprung & Außenhandel

Herkunftsland	DE
Statistische Warennummer	39269097