Technisches Datenblatt
Kabelverschraubungen

CONUS-Kabelverschraubung

mit metrischem Anschlussgewinde nach DIN EN 60423, glasfaserverstärkt, mit Flammschutz

1250M2516

EAN: 4011126365122
bevorzugte VPE:50 St.

Die fotorealistischen Bilder sind als Symbolbilder zu betrachten

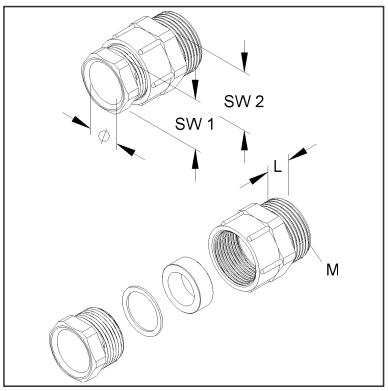

Artikelbeschreibung

CONUS-Kabelverschraubung, M25, für Kabel-Ø 11-14 mm, Kunststoff PA, RAL 7035, lichtgrau

Preiszusatzinfos

Rabattgruppe	K104
Mengeneinheit	St.

Gewicht

Gewicht Mengeneinheit	15 g / St.
Nettogewicht in kg pro 100	1,48 kg / 100St.

Physische Artikeldimensionen

Höhe	30,00 mm
Breite	30,00 mm
Tiefe / Länge	41,00 mm

Technisches Datenblatt
Kabelverschraubungen

1250M2516

Die fotorealistischen Bilder sind als Symbolbilder zu betrachten

Verpackungsstufen

1 Stück = 1 Stück		✓ kleinste VPE			
Länge	41,00 mm	Breite	30,00 mm	Höhe	30,00 mm
Bruttogewicht	0,02 kg	Volumen	0,000 m³		
Mindestmenge	1,00 St.	Höchstmenge	1,00 St.		

50 Stück = 1 Faltschachtel		✓ bevorzugte VPE			
Höhe	71,00 mm	Breite	138,00 mm	Länge	256 mm
Bruttogewicht	0,83 kg	Volumen	0,003 m³		
Mindestmenge	50,00 St.	Höchstmenge	50,00 St.		

500 Umkarton = 1 Stück					
Länge	370 mm	Breite	282 mm	Höhe	260 mm
Bruttogewicht	8,59 kg	Volumen	0,027 m³		
Mindestmenge	500,00 St.	Höchstmenge	500,00 St.		

Ausschreibungstext

```
CONUS-Kabelverschraubung ähnlich ehemaliger DIN 46320, mit metrischem
Anschlussgewinde nach DIN EN 60423, glasfaserverstärkt, mit Flammschutz,
halogenfrei.
Nenngröße : M 25
für Kabel-Ø : 11 - 14 mm
Anschlussgewindelänge : 11 mm
Schlüsselweite 1 : 23 mm
Schlüsselweite 2 : 27 mm
Glühdrahtprüfung nach DIN EN 60695-2-10+11/VDE 0471-2-10+11: 650°C
Schutzart : IP54
mit Anschlussgewinde-Dichtring 987M...(bitte gesondert bestellen!) : IP65
Einsatztemperatur : -40° bis 100°C
Werkstoff Verschraubungskörper : Polyamid
Werkstoff Dichtring : SBR/NBR
Werkstoff Druckring : galvanisch verzinkt blaupassivierter Stahl
Farbton: lichtgrau RAL: 7035 (ähnlich)
Kleinhuis Modell-Nr. : 1250M2516
EP Material___________ EP Lohn__________
Einheitspreis/Stueck
```

Sicherheit & Umwelt

REACH-Datum	04.02.2026
REACH-Info	Konform
RoHS-Info	Konform

Ursprung & Außenhandel

Herkunftsland	DE
Statistische Warennummer	39269097