Technisches Datenblatt
Klemmen

Anschlussklemme

nach DIN EN 60998 mit Befestigungsbohrungen

127.G

EAN: 4011126003154
bevorzugte VPE:100 St.

Die fotorealistischen Bilder sind als Symbolbilder zu betrachten

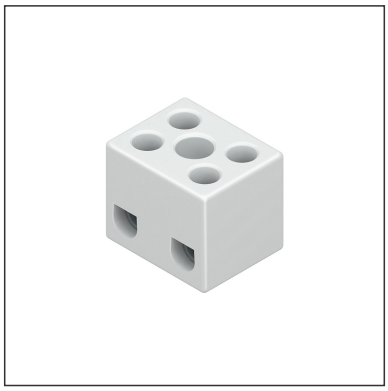

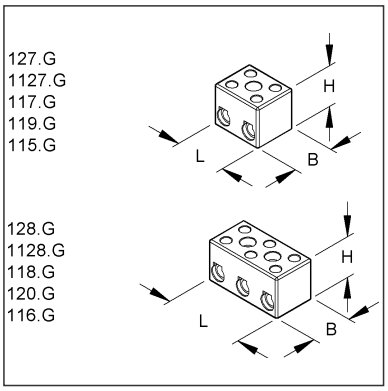

Artikelbeschreibung

Anschlussklemme, Klemmbereich 0,75-4 mm², 2 polig, Porzellan, Farbe weiß, mit Befestigungsbohrung

Preiszusatzinfos

Rabattgruppe	K308
Mengeneinheit	St.

Gewicht

Gewicht Mengeneinheit	10 g / St.
Nettogewicht in kg pro 100	0,95 kg / 100St.

Physische Artikeldimensionen

Höhe	15,50 mm
Breite	15,00 mm
Tiefe / Länge	18,00 mm

Technisches Datenblatt
Klemmen

127.G

Die fotorealistischen Bilder sind als Symbolbilder zu betrachten

Verpackungsstufen

1 Stück = 1 Stück		✓ kleinste VPE			
Länge	18,00 mm	Breite	15,00 mm	Höhe	16,00 mm
Bruttogewicht	0,01 kg	Volumen	0,000 m³		
Mindestmenge	1,00 St.	Höchstmenge	1,00 St.		

100 Stück = 1 Faltschachtel		✓ bevorzugte VPE			
Länge	100,00 mm	Breite	60,00 mm	Höhe	80,00 mm
Bruttogewicht	0,95 kg	Volumen	0,000 m³		
Mindestmenge	100,00 St.	Höchstmenge	100,00 St.		

1000 Stück = 1 Umkarton					
Länge	300 mm	Breite	250 mm	Höhe	200,00 mm
Bruttogewicht	9,52 kg	Volumen	0,015 m³		
Mindestmenge	1.000,00 St.	Höchstmenge	1.000,00 St.		

Ausschreibungstext

Anschlussklemme nach DIN EN 60998, mit Befestigungsbohrungen, halogenfrei. Die Anschlussklemme muß lagefixiert werden.
Abmessungen (ca. Maße) H x B x L : 15,5 x 15 x 18 mm
Klemmbereich eindrähtig : 0,75 - 2,5 mm²
Klemmbereich starr, flexibel : 0,75 - 2,5 mm²
Anschlussmöglichkeiten eindrähtig : 3 x 0,75 mm², 2 x 1,0 mm², 1 x 1,5 mm², 1 x 2,5 mm²
Anschlussmöglichkeiten starr : 3 x 0,75 mm², 2 x 1,0 mm², 1 x 1,5 mm², 1 x 2,5 mm²
Anschlussmöglichkeiten flexibel : 2 x 0,75 mm², 2 x 1,0 mm², 1 x 1,5 mm², 1 x 2,5 mm²
Pole : 2
Werkstoff Isolierteil : Porzellan, glasiert
Werkstoff Klemmbolzen : Messing
Werkstoff Klemmschrauben : galvanisch verzinkter Stahl
Max. Umgebungstemperatur : 200°C
Nennspannung : 450 V
Farbton : weiß
Kleinhuis Modell-Nr. : 127.G
EP Material_____ EP Lohn_____
Einheitspreis/Stueck

Sicherheit & Umwelt

REACH-Datum	04.02.2026
REACH-Info	Konform
RoHS-Info	Konform

Ursprung & Außenhandel

Herkunftsland	
Statistische Warennummer	85369010