Technisches Datenblatt
Kabelverschraubungen

Sechskantmutter

ehemals DIN 46320, mit Pg-Innengewinde nach DIN 40430, glasfaserverstärkt, mit Flammschutz

1420/13

EAN: 4011126024111

bevorzugte VPE:100 St.

Die fotorealistischen Bilder sind als Symbolbilder zu betrachten

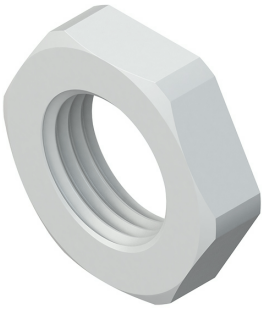

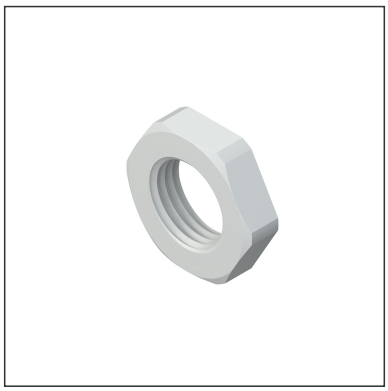

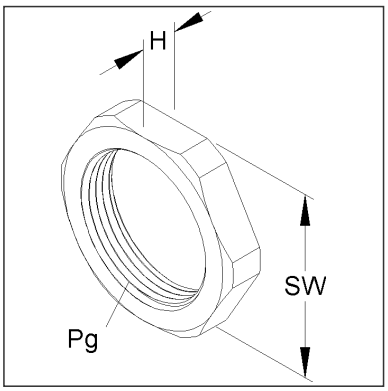

Artikelbeschreibung

Sechskantmutter, Pg 13,5, Höhe 6 mm, Kunststoff PA, RAL 7035, lichtgrau

Preiszusatzinfos

Rabattgruppe	K104
Mengeneinheit	St.

Gewicht

Gewicht Mengeneinheit	3 g / St.
Nettogewicht in kg pro 100	0,23 kg / 100St.

Technisches Datenblatt
Kabelverschraubungen

1420/13

Die fotorealistischen Bilder sind als Symbolbilder zu betrachten

Physische Artikeldimensionen

Höhe	6,00 mm
Breite	29,00 mm
Tiefe / Länge	29,00 mm
Durchmesser	29,00 mm

Verpackungsstufen

1 Stück = 1 Stück		✓ kleinste VPE			
Länge	29,00 mm	Breite	29,00 mm	Höhe	6,00 mm
Bruttogewicht	0 kg	Volumen	0,000 m³		
Mindestmenge	1,00 St.	Höchstmenge	1,00 St.		

100 Stück = 1 Faltschachtel		✓ bevorzugte VPE			
Höhe	72,00 mm	Breite	91,00 mm	Länge	106,00 mm
Bruttogewicht	0,26 kg	Volumen	0,001 m³		
Mindestmenge	100,00 St.	Höchstmenge	100,00 St.		

1000 Umkarton = 1 Stück					
Länge	376 mm	Breite	186,00 mm	Höhe	110,00 mm
Bruttogewicht	2,79 kg	Volumen	0,008 m³		
Mindestmenge	1.000,00 St.	Höchstmenge	1.000,00 St.		

Ausschreibungstext

```
Sechskantmutter nach ehemaliger DIN 46320, mit Pg-Innengewinde nach DIN 40430,
glasfaserverstärkt, mit Flammschutz, halogenfrei.
Nenngröße : Pg 13,5
Höhe : 6 mm
Schlüsselweite : 27 mm
Glühdrahtprüfung nach DIN EN 60695-2-10+11/VDE 0471-2-10+11: 650°C
Einsatztemperatur : -40° bis 100°C
Werkstoff : Polyamid
Farbton: lichtgrau RAL: 7035 (ähnlich)
Kleinhuis Modell-Nr. : 1420/13
EP Material___________ EP Lohn__________
Einheitspreis/Stueck
```

Sicherheit & Umwelt

REACH-Datum	04.02.2026
REACH-Info	Konform
RoHS-Info	Konform

Ursprung & Außenhandel

Herkunftsland	DE
Statistische Warennummer	39269097