Technisches Datenblatt
Sammelhalter, Kabelbügel

Kabelbinder

1709/215

EAN: 4011126044690
bevorzugte VPE:100 St.

Die fotorealistischen Bilder sind als Symbolbilder zu betrachten

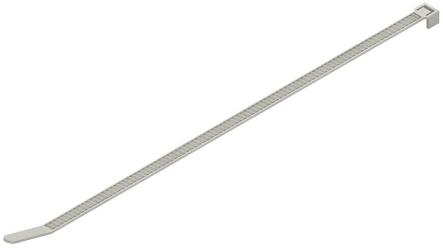

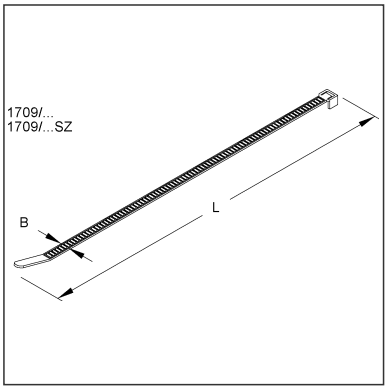

Artikelbeschreibung

Kabelbinder, Breite 2,5 mm, Länge 142 mm, Kunststoff PA, Farbe natur

Preiszusatzinfos

Rabattgruppe	K526
Mengeneinheit	St.

Gewicht

Gewicht Mengeneinheit	1 g / St.
Nettogewicht in kg pro 100	0,05 kg / 100St.

Physische Artikeldimensionen

Höhe	2,50 mm
Breite	2,50 mm
Tiefe / Länge	142,00 mm
Durchmesser	35,00 mm

Technisches Datenblatt
Sammelhalter, Kabelbügel

1709/215

Die fotorealistischen Bilder sind als Symbolbilder zu betrachten

Verpackungsstufen

1 Stück = 1 Stück		✓ kleinste VPE			
Länge	142,00 mm	Breite	3,00 mm	Höhe	3,00 mm
Bruttogewicht	0 kg	Volumen	0,000 m³		
Mindestmenge	1,00 St.	Höchstmenge	1,00 St.		

100 Stück = 1 Beutel		✓ bevorzugte VPE			
Länge	142,00 mm	Breite	20,00 mm	Höhe	20,00 mm
Bruttogewicht	0,05 kg	Volumen	0,000 m³		
Mindestmenge	100,00 St.	Höchstmenge	100,00 St.		

1000 Stück = 1 Umkarton					
Länge	142,00 mm	Breite	60,00 mm	Höhe	60,00 mm
Bruttogewicht	0,5 kg	Volumen	0,001 m³		
Mindestmenge	1.000,00 St.	Höchstmenge	1.000,00 St.		

Ausschreibungstext

```
Kabelbinder, zum Bündeln und Fixieren von Kabeln, halogenfrei.
Abmessungen (ca. Maße) B x L : 2,5 x 150 mm
Kabelbündel-Ø : 35 mm
Haltekraft : 0,08 kN
Einsatztemperatur : -40°C bis 85°C
Werkstoff : PA (Polyamid)
silikonfrei (frei von die Lackbenetzung störenden Substanzen)
Farbton : natur
Kleinhuis Modell-Nr. : 1709/215
EP Material___________ EP Lohn__________
Einheitspreis/Stueck
```

Sicherheit & Umwelt

REACH-Datum	04.02.2026
REACH-Info	Konform
RoHS-Info	Konform

Ursprung & Außenhandel

Herkunftsland	
Statistische Warennummer	39269097