Technisches Datenblatt
Reduzierungen/Erweiterungen, Adapter

Adapter

mit Pg-Anschlussgewinde nach DIN 40430 und metrischem Innengewinde nach DIN EN 60423, glasfaserverstärkt

1897P09M12

EAN: 4011126377538

bevorzugte VPE:50 St.

Die fotorealistischen Bilder sind als Symbolbilder zu betrachten

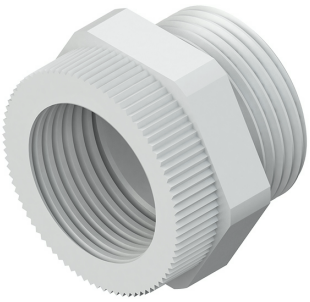

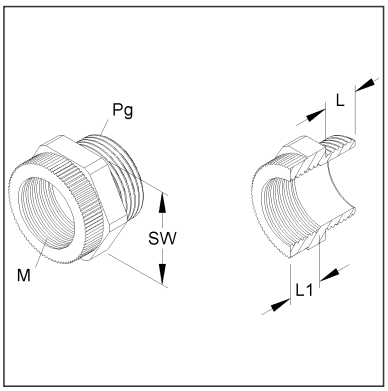

Artikelbeschreibung

Adapter, Gewinde Pg 9 außen, Gewinde M12 innen, Kunststoff PA, RAL 7035, lichtgrau

Preiszusatzinfos

Rabattgruppe	K104
Mengeneinheit	St.

Gewicht

Gewicht Mengeneinheit	4 g / St.
Nettogewicht in kg pro 100	0,36 kg / 100St.

Physische Artikeldimensionen

Höhe	21,00 mm
Breite	21,00 mm
Tiefe / Länge	20,00 mm

Technisches Datenblatt
Reduzierungen/Erweiterungen, Adapter

1897P09M12

Die fotorealistischen Bilder sind als Symbolbilder zu betrachten

Verpackungsstufen

1 Stück = 1 Stück		✓ kleinste VPE			
Länge	20,00 mm	Breite	21,00 mm	Höhe	21,00 mm
Bruttogewicht	0 kg	Volumen	0,000 m³		
Mindestmenge	1,00 St.	Höchstmenge	1,00 St.		

50 Stück = 1 Faltschachtel		✓ bevorzugte VPE			
Länge	106,00 mm	Breite	91,00 mm	Höhe	72,00 mm
Bruttogewicht	0,21 kg	Volumen	0,001 m³		
Mindestmenge	50,00 St.	Höchstmenge	50,00 St.		

500 Stück = 1 Umkarton					
Länge	376 mm	Breite	186,00 mm	Höhe	110,00 mm
Bruttogewicht	2,28 kg	Volumen	0,008 m³		
Mindestmenge	500,00 St.	Höchstmenge	500,00 St.		

Ausschreibungstext

```
Adapter mit Pg-Anschlussgewinde nach DIN 40430 und metrischem Innengewinde nach
DIN EN 60423, glasfaserverstärkt, halogenfrei.
Außengewinde : Pg 09
Innengewinde : M 12
Gewindelänge außen : 8 mm
Gewindelänge innen : 8,5 mm
Schlüsselweite : 19
mit Anschlussgewinde-Dichtring 987/...(bitte gesondert bestellen!) : IP68
Einsatztemperatur : -30° bis 100°C
Werkstoff : Polyamid
Farbton: lichtgrau RAL: 7035 (ähnlich)
Kleinhuis Modell-Nr. : 1897P09M12
EP Material___________ EP Lohn__________
Einheitspreis/Stueck
```

Sicherheit & Umwelt

REACH-Datum	04.02.2026
REACH-Info	Konform
RoHS-Info	Konform

Ursprung & Außenhandel

Herkunftsland	
Statistische Warennummer	39269097