Technisches Datenblatt
Klemmen

Schraubenlose Verbindungsklemme

nach DIN EN 60998 mit 2 gegenüberliegenden Prüflöchern

2004/1.5/5

Solange noch Bestand vorhanden

EAN: 4011126342154
bevorzugte VPE:100 St.

Die fotorealistischen Bilder sind als Symbolbilder zu betrachten

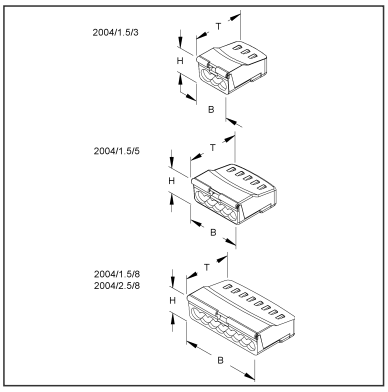

Artikelbeschreibung

Schraubenlose Verbindungsklemme, Klemmbereich 0,75-1,5mm², 5fach, 450V, Kunststoff PA, RAL 7035, lichtgrau

Preiszusatzinfos

Rabattgruppe	K309
Mengeneinheit	St.

Gewicht

Gewicht Mengeneinheit	3 g / St.
Nettogewicht in kg pro 100	0,25 kg / 100St.

Technisches Datenblatt
Klemmen

2004/1.5/5

Die fotorealistischen Bilder sind als Symbolbilder zu betrachten

Physische Artikeldimensionen

Höhe	9,50 mm
Breite	17,50 mm
Tiefe / Länge	18,60 mm

Verpackungsstufen

1 Stück = 1 Stück		✓ kleinste VPE			
Länge	19,00 mm	Breite	18,00 mm	Höhe	10,00 mm
Bruttogewicht	0 kg	Volumen	0,000 m³		
Mindestmenge	1,00 St.	Höchstmenge	1,00 St.		

100 Stück = 1 Faltschachtel		✓ bevorzugte VPE			
Länge	106,00 mm	Breite	91,00 mm	Höhe	52,00 mm
Bruttogewicht	0,3 kg	Volumen	0,001 m³		
Mindestmenge	100,00 St.	Höchstmenge	100,00 St.		

1000 Stück = 1 Umkarton					
Länge	281 mm	Breite	186,00 mm	Höhe	110,00 mm
Bruttogewicht	3,09 kg	Volumen	0,006 m³		
Mindestmenge	1.000,00 St.	Höchstmenge	1.000,00 St.		

Ausschreibungstext

```
Schraubenlose Verbindungsklemme nach DIN EN 60998 mit 2 gegenüberliegenden
Prüflöchern, zur Verbindung eindrähtiger, massiver Leiter, halogenfrei.
Abmessungen (ca. Maße) H x B x T : 9,5 x 17,5 x 18,5 mm
Klemmbereich eindrähtig : 0,75 - 1,5 mm²
Anschlussmöglichkeiten eindrähtig : 1 x 0,75 mm², 1 x 1,0 mm², 1 x 1,5 mm²
Klemmstellen : 5
Werkstoff Isolierteil : PA
Werkstoff Klemmrahmen : Kupferlegierung, verzinnt
Werkstoff Klemmfeder : Edelstahl, rostfrei
Einsatztemperatur : -30° bis 110°C
Nennspannung : 450 V
Farbton: lichtgrau RAL : 7035 (ähnlich)
Kleinhuis Modell-Nr. : 2004/1.5/5
EP Material___________ EP Lohn__________
Einheitspreis/Stueck
```

Sicherheit & Umwelt

REACH-Datum	04.02.2026
REACH-Info	Konform
RoHS-Info	Konform

Ursprung & Außenhandel

Herkunftsland	DE
Statistische Warennummer	85369010