Technisches Datenblatt
Kabelverschraubungen

Kabelverschraubung

mit metrischem Anschlussgewinde nach DIN EN 60423, mit O-Ring am Anschlussgewinde

2532M25A

EAN: 4011126362770

bevorzugte VPE:25 St.

Die fotorealistischen Bilder sind als Symbolbilder zu betrachten

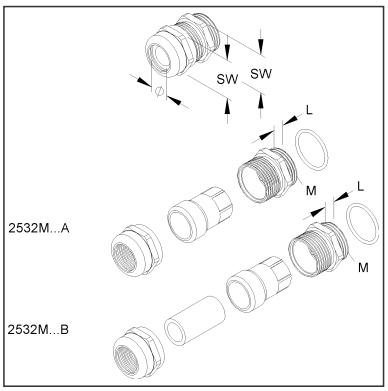

Artikelbeschreibung

Kabelverschraubung, M25, für Kabel-Ø 16-19 mm, Messing, vernickelt

Preiszusatzinfos

Rabattgruppe	K101
Mengeneinheit	St.

Gewicht

Gewicht Mengeneinheit	32 g / St.
Nettogewicht in kg pro 100	3,15 kg / 100St.

Physische Artikeldimensionen

Höhe	15,50 mm
Breite	15,50 mm
Tiefe / Länge	38,50 mm

Technisches Datenblatt
Kabelverschraubungen

2532M25A

Die fotorealistischen Bilder sind als Symbolbilder zu betrachten

Verpackungsstufen

1 Stück = 1 Stück		✓ kleinste VPE			
Länge	39,00 mm	Breite	16,00 mm	Höhe	16,00 mm
Bruttogewicht	0,03 kg	Volumen	0,000 m³		
Mindestmenge	1,00 St.	Höchstmenge	1,00 St.		

25 Stück = 1 Faltschachtel		✓ bevorzugte VPE			
Höhe	71,00 mm	Breite	128,00 mm	Länge	138,00 mm
Bruttogewicht	0,85 kg	Volumen	0,001 m³		
Mindestmenge	25,00 St.	Höchstmenge	25,00 St.		

250 Umkarton = 1 Stück					
Länge	375 mm	Breite	282 mm	Höhe	133,00 mm
Bruttogewicht	8,68 kg	Volumen	0,014 m³		
Mindestmenge	250,00 St.	Höchstmenge	250,00 St.		

Ausschreibungstext

```
Kabelverschraubung, mit metrischem Anschlussgewinde nach DIN EN 60423, Dichtring
sowie O-Ring am Anschlussgewinde, mit langem ausstoßbaren Dichteinsatz
(Vollisolation), halogenfrei.
Nenngröße : M 25
für Kabel-Ø : 16 - 19 mm
Anschlussgewindelänge : 7 mm
Schlüsselweite : 30 mm
Schutzart : IP68, 5 bar
Einsatztemperatur : -40° bis 120°C
Werkstoff Verschraubungskörper : Messing vernickelt
Werkstoff einteiliger Dichtring : TPE
Werkstoff O-Ring : NBR
silikonfrei (frei von die Lackbenetzung störenden Substanzen)
Kleinhuis Modell-Nr. : 2532M25A
EP Material___________ EP Lohn__________
Einheitspreis/Stueck
```

Sicherheit & Umwelt

REACH-Datum	04.02.2026
REACH-Info	Konform
RoHS-Info	Konform

Ursprung & Außenhandel

Herkunftsland	DE
Statistische Warennummer	74198090