Technisches Datenblatt
Nagelschelle

BI-Krallenschelle

mit vormontiertem Nagel Ø 2 mm

2723/25

EAN: 4011126038682
bevorzugte VPE:100 St.

Die fotorealistischen Bilder sind als Symbolbilder zu betrachten

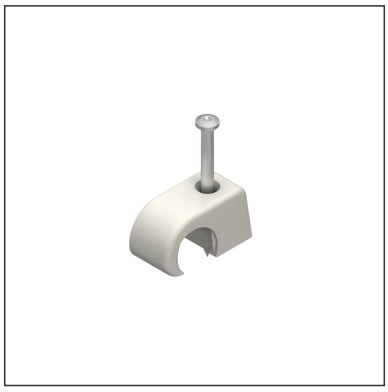

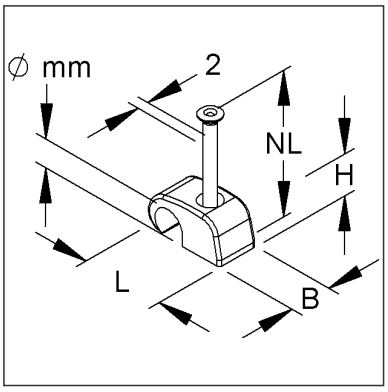

Artikelbeschreibung

BI-Krallenschelle, mit Nagel-Ø 2 mm, NL 25 mm, für Kabel-Ø 7-11 mm, Kunststoff PP, RAL 7035, lichtgrau

Preiszusatzinfos

Rabattgruppe	K521
Mengeneinheit	St.

Gewicht

Gewicht Mengeneinheit	2 g / St.
Nettogewicht in kg pro 100	0,11 kg / 100St.

Physische Artikeldimensionen

Höhe	25,00 mm
Breite	8,50 mm
Tiefe / Länge	18,50 mm

Technisches Datenblatt
Nagelschelle

2723/25

Die fotorealistischen Bilder sind als Symbolbilder zu betrachten

Verpackungsstufen

1 Stück = 1 Stück		✓ kleinste VPE			
Länge	19,00 mm	Breite	9,00 mm	Höhe	25,00 mm
Bruttogewicht	0 kg	Volumen	0,000 m³		
Mindestmenge	1,00 St.	Höchstmenge	1,00 St.		

100 Stück = 1 Faltschachtel		✓ bevorzugte VPE			
Länge	106,00 mm	Breite	71,00 mm	Höhe	41,00 mm
Bruttogewicht	0,13 kg	Volumen	0,000 m³		
Mindestmenge	100,00 St.	Höchstmenge	100,00 St.		

5000 Stück = 1 Umkarton					
Länge	350 mm	Breite	350 mm	Höhe	350 mm
Bruttogewicht	6,5 kg	Volumen	0,043 m³		
Mindestmenge	5.000,00 St.	Höchstmenge	5.000,00 St.		

Ausschreibungstext

```
Krallenschelle, mit vormontiertem Nagel Ø 2 mm, halogenfrei.
Abmessungen (ca. Maße)
Höhe H x Breite B x Länge L : 10 x 8,5 x 19 mm
für Kabel-Ø : 7 - 12 mm
Anzahl der Leitungen : 1
Nagellänge NL : 25 mm
Werkstoff : Polypropylen (PP)
Werkstoff Nagel : Stahl, galvanisch verzinkt
Farbton : lichtgrau
RAL : 7035 (ähnlich)
Kleinhuis Modell-Nr. : 2723/25
EP Material___________ EP Lohn__________
Einheitspreis/Stueck
```

Sicherheit & Umwelt

REACH-Datum	04.02.2026
REACH-Info	Konform
RoHS-Info	Konform

Ursprung & Außenhandel

Herkunftsland	HU
Statistische Warennummer	39269097