Technisches Datenblatt
Kabelverschraubungen

Sechskantmutter

ehemals DIN 46320, mit Pg-Innengewinde nach DIN 40430

3420/48

EAN: 4011126019452
bevorzugte VPE:25 St.

Die fotorealistischen Bilder sind als Symbolbilder zu betrachten

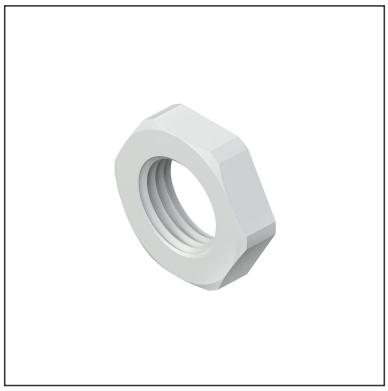

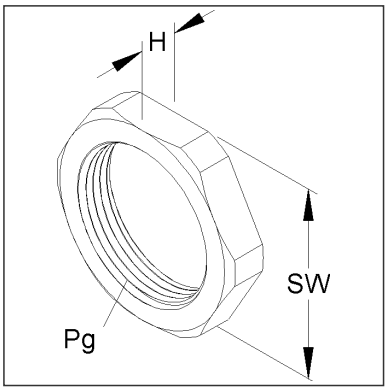

Artikelbeschreibung

Sechskantmutter, Pg 48, Höhe 8,5 mm, Kunststoff PS, RAL 7035, lichtgrau

Preiszusatzinfos

Rabattgruppe	K104
Mengeneinheit	St.

Gewicht

Gewicht Mengeneinheit	14 g / St.
Nettogewicht in kg pro 100	1,32 kg / 100St.

Physische Artikeldimensionen

Höhe	8,00 mm
Breite	78,00 mm
Tiefe / Länge	78,00 mm
Durchmesser	78,00 mm

Technisches Datenblatt
Kabelverschraubungen

3420/48

Die fotorealistischen Bilder sind als Symbolbilder zu betrachten

Verpackungsstufen

1 Stück = 1 Stück		✓ kleinste VPE			
Länge	78,00 mm	Breite	78,00 mm	Höhe	8,00 mm
Bruttogewicht	0,01 kg	Volumen	0,000 m³		
Mindestmenge	1,00 St.	Höchstmenge	1,00 St.		

25 Stück = 1 Faltschachtel		✓ bevorzugte VPE			
Höhe	71,00 mm	Breite	138,00 mm	Länge	192,00 mm
Bruttogewicht	0,42 kg	Volumen	0,002 m³		
Mindestmenge	25,00 St.	Höchstmenge	25,00 St.		

250 Umkarton = 1 Stück					
Länge	370 mm	Breite	282 mm	Höhe	196,00 mm
Bruttogewicht	4,45 kg	Volumen	0,020 m³		
Mindestmenge	250,00 St.	Höchstmenge	250,00 St.		

Ausschreibungstext

```
Sechskantmutter nach ehemaliger DIN 46320, mit Pg-Innengewinde nach DIN 40430,
halogenfrei. Ein Anziehen der Sechskantmutter ist nur von Hand empfehlenswert!
Nenngröße : Pg 48
Höhe : 8 mm
Schlüsselweite : 70 mm
Glühdrahtprüfung nach DIN EN 60695-2-10+11/VDE 0471-2-10+11: 650°
Einsatztemperatur : -30° bis 60°C
Werkstoff : Polystyrol
Farbton: lichtgrau RAL: 7035 (ähnlich)
Kleinhuis Modell-Nr. : 3420/48
EP Material___________ EP Lohn__________
Einheitspreis/Stueck
```

Sicherheit & Umwelt

REACH-Datum	04.02.2026
REACH-Info	Konform
RoHS-Info	Konform

Ursprung & Außenhandel

Herkunftsland	DE
Statistische Warennummer	39269097