Technisches Datenblatt
Leuchten- und Sicherungszubehör

Sechskantmutter

347

EAN: 4011126084382
bevorzugte VPE:100 St.

M01

Die fotorealistischen Bilder sind als Symbolbilder zu betrachten

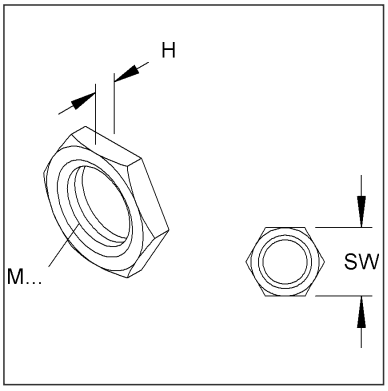

Artikelbeschreibung

Sechskantmutter, Höhe 2,5 mm, Gewinde M10x1, Messing, blank

Preiszusatzinfos

Rabattgruppe	K740
Mengeneinheit	St.

Gewicht

Gewicht Mengeneinheit	2 g / St.
Nettogewicht in kg pro 100	0,16 kg / 100St.

Physische Artikeldimensionen

Höhe	2,50 mm
Breite	14,30 mm
Tiefe / Länge	14,30 mm
Durchmesser	14,30 mm

Technisches Datenblatt
Leuchten- und Sicherungszubehör

347

Die fotorealistischen Bilder sind als Symbolbilder zu betrachten

Verpackungsstufen

1 Stück = 1 Stück		✓ kleinste VPE			
Länge	15,00 mm	Breite	15,00 mm	Höhe	3,00 mm
Bruttogewicht	0 kg	Volumen	0,000 m³		
Mindestmenge	1,00 St.	Höchstmenge	1,00 St.		

100 Stück = 1 PE-Beutel		✓ bevorzugte VPE			
Länge	70,00 mm	Breite	100,00 mm	Höhe	100,00 mm
Bruttogewicht	0,16 kg	Volumen	0,001 m³		
Mindestmenge	100,00 St.	Höchstmenge	100,00 St.		

1000 Stück = 1 Faltschachtel					
Länge	138,00 mm	Breite	96,00 mm	Höhe	71,00 mm
Bruttogewicht	1,65 kg	Volumen	0,001 m³		
Mindestmenge	1.000,00 St.	Höchstmenge	1.000,00 St.		

Ausschreibungstext

```
Sechskantmutter.
Abmessungen (ca. Maße) H : 2,5 mm
Gewinde : M 10x1
Schlüsselweite : 13 mm
Werkstoff : Messing, blank
Kleinhuis Modell-Nr. : 347
EP Material___________ EP Lohn__________
Einheitspreis/Stueck
```

Sicherheit & Umwelt

REACH-Datum	04.02.2026
REACH-Info	Konform
RoHS-Info	Konform

Ursprung & Außenhandel

Herkunftsland	
Statistische Warennummer	74198090