Technisches Datenblatt
Leuchten- und Sicherungszubehör

Stellring

inkl. Madenschraube

366

EAN: 4011126083972
bevorzugte VPE:100 St.

M01

Die fotorealistischen Bilder sind als Symbolbilder zu betrachten

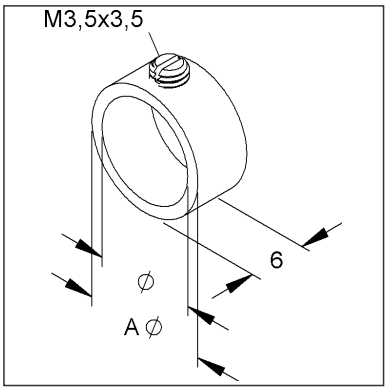

Artikelbeschreibung

Stellring inkl. Madenschraube, Länge 6 mm, für Rohr-Ø 10 mm, Messing, blank

Preiszusatzinfos

Rabattgruppe	K740
Mengeneinheit	St.

Gewicht

Gewicht Mengeneinheit	3 g / St.
Nettogewicht in kg pro 100	0,25 kg / 100St.

Physische Artikeldimensionen

Höhe	13,00 mm
Breite	13,00 mm
Tiefe / Länge	6,00 mm

Technisches Datenblatt
Leuchten- und Sicherungszubehör

366

Die fotorealistischen Bilder sind als Symbolbilder zu betrachten

Verpackungsstufen

1 Stück = 1 Stück		✓ kleinste VPE			
Länge	6,00 mm	Breite	13,00 mm	Höhe	13,00 mm
Bruttogewicht	0 kg	Volumen	0,000 m³		
Mindestmenge	1,00 St.	Höchstmenge	1,00 St.		

100 Stück = 1 Faltschachtel		✓ bevorzugte VPE			
Länge	71,00 mm	Breite	70,00 mm	Höhe	42,00 mm
Bruttogewicht	0,27 kg	Volumen	0,000 m³		
Mindestmenge	100,00 St.	Höchstmenge	100,00 St.		

1000 Stück = 1 Umkarton					
Länge	218 mm	Breite	150,00 mm	Höhe	74,00 mm
Bruttogewicht	2,59 kg	Volumen	0,002 m³		
Mindestmenge	1.000,00 St.	Höchstmenge	1.000,00 St.		

Ausschreibungstext

```
Stellring, inkl. Madenschraube.
Abmessungen (ca. Maße) L : 6 mm
für Rohr-Ø : 10 mm
Außen-Ø : 13 mm
Werkstoff : Messing, blank
Kleinhuis Modell-Nr. : 366
EP Material___________ EP Lohn__________
Einheitspreis/Stueck
```

Sicherheit & Umwelt

REACH-Datum	04.02.2026
REACH-Info	Konform
RoHS-Info	Konform

Ursprung & Außenhandel

Herkunftsland	DE
Statistische Warennummer	74153900