Technisches Datenblatt
Erdungsmaterial

Erdungs-Bandschelle

mit Universal-Anschlussklemme

37/4

EAN: 4011126030105
bevorzugte VPE:10 St.

M02

Die fotorealistischen Bilder sind als Symbolbilder zu betrachten

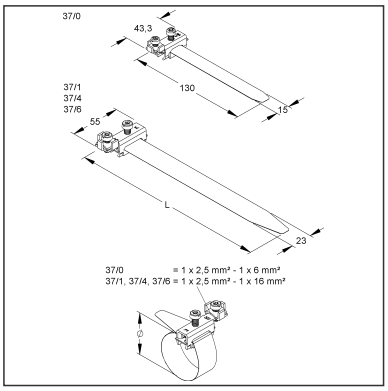

Artikelbeschreibung

Erdungs-Bandschelle, längs/ quer,Bandlänge 412mm, f. Rohr-Ø 17,5-114mm, Messing, vernickelt

Preiszusatzinfos

Rabattgruppe	K412
Mengeneinheit	St.

Gewicht

Gewicht Mengeneinheit	65 g / St.
Nettogewicht in kg pro 100	6,46 kg / 100St.

Physische Artikeldimensionen

Höhe	30,00 mm
Breite	55,00 mm
Tiefe / Länge	412 mm

Technisches Datenblatt
Erdungsmaterial

37/4

Die fotorealistischen Bilder sind als Symbolbilder zu betrachten

Verpackungsstufen

1 Stück = 1 Stück		✓ kleinste VPE			
Länge	412 mm	Breite	55,00 mm	Höhe	30,00 mm
Bruttogewicht	0,06 kg	Volumen	0,001 m³		
Mindestmenge	1,00 St.	Höchstmenge	1,00 St.		

10 Stück = 1 Faltschachtel		✓ bevorzugte VPE			
Länge	192,00 mm	Breite	138,00 mm	Höhe	71,00 mm
Bruttogewicht	0,73 kg	Volumen	0,002 m³		
Mindestmenge	10,00 St.	Höchstmenge	10,00 St.		

100 Stück = 1 Umkarton					
Länge	370 mm	Breite	282 mm	Höhe	196,00 mm
Bruttogewicht	7,62 kg	Volumen	0,020 m³		
Mindestmenge	100,00 St.	Höchstmenge	100,00 St.		

Ausschreibungstext

```
Erdungs-Bandschelle mit Universal-Anschlussklemme,
für Längs- und Querverbindungen in trockenen Innenräumen.
Verwendbar für: Rohrleitungen aus verzinktem Stahl, Kupfer und rostfreiem
Edelstahl.
Abmessungen (ca. Maße)
Schellenbreite : 55 mm
Bandbreite : 23 mm
Bandlänge : 412 mm
für Rohr-Ø : 17,5 - 114 mm
für Leiterquerschnitte : 1 x 2,5 mm² - 1 x 16 mm²
Werkstoff Bügel : Messing, vernickelt
Werkstoff Druckstück : Messing, vernickelt
Werkstoff Schellenband : Bronze, vernickelt
Werkstoff Schrauben : Stahl, galvanisch verzinkt, blaupassiviert
Kleinhuis Modell-Nr. : 37/4
EP Material___________ EP Lohn__________
Einheitspreis/Stueck
```

Sicherheit & Umwelt

REACH-Datum	04.02.2026
REACH-Info	Konform
RoHS-Info	Konform

Ursprung & Außenhandel

Herkunftsland	DE
Statistische Warennummer	85369010