Technisches Datenblatt
Erdungsmaterial

Erdungs-Bandschelle

mit Universal-Anschlussklemme

39/6

EAN: 4011126030044
bevorzugte VPE:5 St.

M02

Die fotorealistischen Bilder sind als Symbolbilder zu betrachten

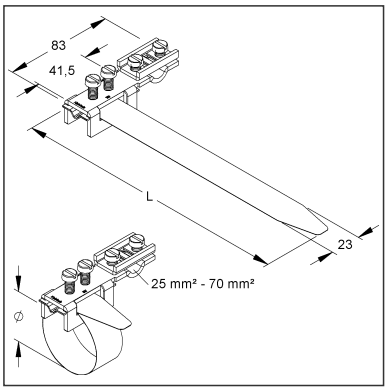

Artikelbeschreibung

Erdungs-Bandschelle, quer, Bandlänge 586 mm, für Rohr-Ø 25-165 mm, Messing, vernickelt

Preiszusatzinfos

Rabattgruppe	K412
Mengeneinheit	St.

Gewicht

Gewicht Mengeneinheit	137 g / St.
Nettogewicht in kg pro 100	14 kg / 100St.

Physische Artikeldimensionen

Höhe	33,50 mm
Breite	83,00 mm
Tiefe / Länge	582 mm

Technisches Datenblatt
Erdungsmaterial

39/6

Die fotorealistischen Bilder sind als Symbolbilder zu betrachten

Verpackungsstufen

1 Stück = 1 Stück		✓ kleinste VPE			
Länge	582 mm	Breite	83,00 mm	Höhe	34,00 mm
Bruttogewicht	0,14 kg	Volumen	0,002 m³		
Mindestmenge	1,00 St.	Höchstmenge	1,00 St.		

5 Stück = 1 Umkarton		✓ bevorzugte VPE			
Länge	218 mm	Breite	150,00 mm	Höhe	74,00 mm
Bruttogewicht	0,75 kg	Volumen	0,002 m³		
Mindestmenge	5,00 St.	Höchstmenge	5,00 St.		

1320 Stück = 1 Palette					
Länge	1200 mm	Breite	800 mm	Höhe	1000 mm
Bruttogewicht	195 kg	Volumen	0,960 m³		
Mindestmenge	1.320,00 St.	Höchstmenge	1.320,00 St.		

Ausschreibungstext

```
Erdungs-Bandschelle mit Universal-Anschlussklemme,
für Querverbindungen in trockenen Innenräumen.
Verwendbar für: Rohrleitungen aus verzinktem Stahl, Kupfer und rostfreiem
Edelstahl.
Abmessungen (ca. Maße)
Schellenbreite : 83 mm
Bandbreite : 23 mm
Bandlänge : 582 mm
für Rohr-Ø : 25 - 165 mm
für Leiterquerschnitte : 25 mm² - 70 mm²
Werkstoff Bügel und Druckstück : Messing, vernickelt
Werkstoff Schellenband : Bronze, vernickelt
Werkstoff Schrauben : Stahl, galvanisch verzinkt, blaupassiviert
Kleinhuis Modell-Nr. : 39/6
EP Material___________ EP Lohn__________
Einheitspreis/Stueck
```

Sicherheit & Umwelt

REACH-Datum	04.02.2026
REACH-Info	Konform
RoHS-Info	Konform

Ursprung & Außenhandel

Herkunftsland	DE
Statistische Warennummer	85369010