Technisches Datenblatt
Erdungsmaterial

Erdungs-Rohrschelle

mit Drahtschutzbügel

40/1

EAN: 4011126030655
bevorzugte VPE:10 St.

Die fotorealistischen Bilder sind als Symbolbilder zu betrachten

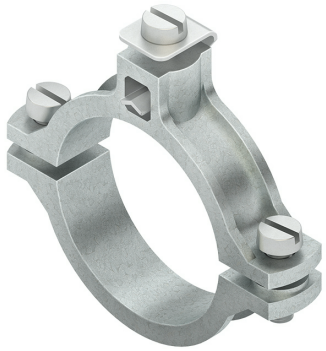

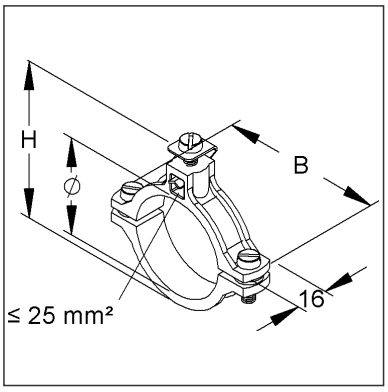

Artikelbeschreibung

Erdungs-Rohrschelle, 66,5x66,5x16 mm, für Rohr-Ø 33,5 mm, Zinkdruckgusslegierung

Preiszusatzinfos

Rabattgruppe	K414
Mengeneinheit	St.

Gewicht

Gewicht Mengeneinheit	85 g / St.
Nettogewicht in kg pro 100	8,42 kg / 100St.

Physische Artikeldimensionen

Höhe	63,30 mm
Breite	66,50 mm
Tiefe / Länge	16,00 mm

Technisches Datenblatt
Erdungsmaterial

40/1

Die fotorealistischen Bilder sind als Symbolbilder zu betrachten

Verpackungsstufen

1 Stück = 1 Stück		✓ kleinste VPE			
Länge	16,00 mm	Breite	67,00 mm	Höhe	64,00 mm
Bruttogewicht	0,08 kg	Volumen	0,000 m³		
Mindestmenge	1,00 St.	Höchstmenge	1,00 St.		

10 Stück = 1 Faltschachtel		✓ bevorzugte VPE			
Länge	106,00 mm	Breite	91,00 mm	Höhe	72,00 mm
Bruttogewicht	0,88 kg	Volumen	0,001 m³		
Mindestmenge	10,00 St.	Höchstmenge	10,00 St.		

100 Stück = 1 Umkarton					
Länge	376 mm	Breite	186,00 mm	Höhe	110,00 mm
Bruttogewicht	8,91 kg	Volumen	0,008 m³		
Mindestmenge	100,00 St.	Höchstmenge	100,00 St.		

Ausschreibungstext

```
Erdungs-Rohrschelle mit Drahtschutzbügel, zur Sicherstellung des
Potentialausgleichs, für die Verwendung in trockenen Innenräumen.
Die Normen der Normenreihe DIN VDE 0100 - Errichten von Niederspannungsanlagen -
sind zu beachten.
Verwendbar für: verzinkte Rohre
Abmessungen (ca. Maße)
Höhe H x Breite B x Tiefe T : 66,5 x 66,5 x 16 mm
für Rohr-Ø : 33,5 mm
für Leiterquerschnitt : = 25 mm²
Werkstoff Oberteil/Unterteil : Zinkdruckguß, galvanisch verzinkt, blaupassiviert
Werkstoff Schrauben : Stahl, galvanisch verzinkt, blaupassiviert
Kleinhuis Modell-Nr. : 40/1
EP Material___________ EP Lohn__________
Einheitspreis/Stueck
```

Sicherheit & Umwelt

REACH-Datum	04.02.2026
REACH-Info	Konform
RoHS-Info	Konform

Ursprung & Außenhandel

Herkunftsland	DE
Statistische Warennummer	79070000